Optigo Ardo 1.0

Vordefinierte Anlagenschemen

Vordefinierte Anlagenschemen zur einfachen Konfiguration
im Textdisplay

REGIN
THE CHALLENGER

Inhalt

Konfigurationsnummern 3
Konfigurationen für Optigo Ardo mit 28 Ein-/Ausgängen 9
Konfigurationen für Optigo Ardo mit 15 und 28 Ein-/Ausgängen 70

Konfigurationsnummern

Die Konfigurationsnummer entspricht den Komponenten, die in der Lüftungsanlage aktiv sind, siehe folgendes Schema. Folgen Sie der Übersicht von links nach rechts, um die entsprechende Nummer zu erhalten. Zum Beispiel: Konfiguration 11131501 entspricht *Anzahl Ventilatoren:* **1** (ZLV), *Ventilatorreglung:* **1** (Manuell), *Temperaturregelung:* **1** (Konstante Zuluft), *Seq. A:* **3** (Erhitzer Wasser), *Seq. B*: **1** (Mischklappe), *Seq. C:* **5** (Kühler Wasser), *Seq. D:* **0** (Nein) und *Change-Over:* **1** (Seq. A/Seq. C)

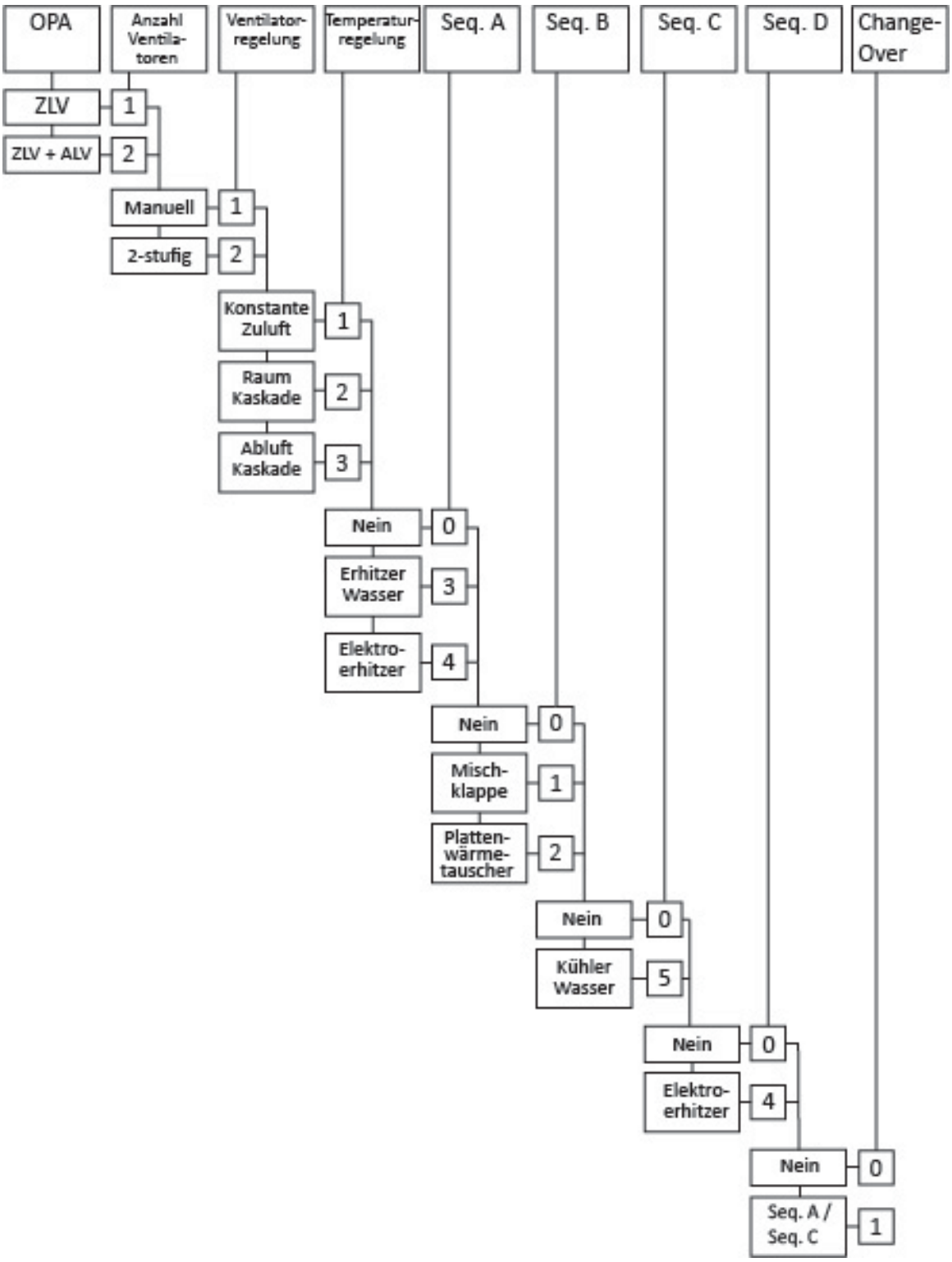

Tabelle 1. OPA151D-4 Konfiguration nach Funktionsumfang

OPA151D-4	
Konfiguration	**Funktion**
11131501	Konstante Zulufttemperaturregelung – Manuelle Zuluftventilatorregelung (z. B. EC-Ventilator) – Temperaturregelsequenz mit Mischklappe + Erhitzer (Wasser) und Kühler (Wasser) als Change-Over (z. B. Wärmepumpe)
11131000	Konstante Zulufttemperaturregelung – Manuelle Zuluftventilatorregelung (z. B. EC-Ventilator) – Temperaturregelsequenz mit Mischklappe + Erhitzer (Wasser)
11141000	Konstante Zulufttemperaturregelung – Manuelle Zuluftventilatorregelung (z. B. EC-Ventilator) – Temperaturregelsequenz mit Mischklappe + Elektroerhitzer
11131541	Konstante Zulufttemperaturregelung – Manuelle Zuluftventilatorregelung (z. B. EC-Ventilator) – Temperaturregelsequenz mit Mischklappe + Erhitzer (Wasser) und Kühler (Wasser) als Change-Over (z. B. Wärmepumpe) + Elektroerhitzer
11331501	Abluft-Kaskaden-Temperaturregelung – Manuelle Zuluftventilatorregelung (z. B. EC-Ventilator) - Temperaturregelsequenz mit Mischklappe + Erhitzer (Wasser) und Kühler (Wasser) als Change-Over (z. B. Wärmepumpe)
11331000	Abluft-Kaskaden-Temperaturregelung – Manuelle Zuluftventilatorregelung (z. B. EC-Ventilator) - Temperaturregelsequenz mit Mischklappe + Erhitzer (Wasser)
11341000	Abluft-Kaskaden-Temperaturregelung – Manuelle Zuluftventilatorregelung (z. B. EC-Ventilator) - Temperaturregelsequenz mit Mischklappe + Elektroerhitzer
11331541	Abluft-Kaskaden-Temperaturregelung – Manuelle Zuluftventilatorregelung (z. B. EC-Ventilator) - Temperaturregelsequenz mit Mischklappe + Erhitzer (Wasser) und Kühler (Wasser) als Change-Over (z. B. Wärmepumpe) + Elektroerhitzer
11231501	Raum-Kaskaden-Temperaturregelung – Manuelle Zuluftventilatorregelung (z. B. EC-Ventilator) – Temperaturregelsequenz mit Mischklappe + Erhitzer (Wasser) und Kühler (Wasser) als Change-Over (z. B. Wärmepumpe)
11231000	Raum-Kaskaden-Temperaturregelung – Manuelle Zuluftventilatorregelung (z. B. EC-Ventilator) – Temperaturregelsequenz mit Mischklappe + Erhitzer (Wasser)
11241000	Raum-Kaskaden-Temperaturregelung – Manuelle Zuluftventilatorregelung (z. B. EC-Ventilator) – Temperaturregelsequenz mit Mischklappe + Elektroerhitzer
11231541	Raum-Kaskaden-Temperaturregelung – Manuelle Zuluftventilatorregelung (z. B. EC-Ventilator) – Temperaturregelsequenz mit Mischklappe + Erhitzer (Wasser) und Kühler (Wasser) als Change-Over (z. B. Wärmepumpe) + Elektroerhitzer
12131501	Konstante Zulufttemperaturregelung – Manuelle 2-stufige Zuluftventilatorregelung – Temperaturregelsequenz mit Mischklappe + Erhitzer (Wasser) und Kühler (Wasser) als Change-Over (z. B. Wärmepumpe)
12131500	Konstante Zulufttemperaturregelung – Manuelle 2-stufige Zuluftventilatorregelung – Temperaturregelsequenz mit Mischklappe + Erhitzer (Wasser) + Kühler (Wasser)
12131000	Konstante Zulufttemperaturregelung – Manuelle 2-stufige Zuluftventilatorregelung – Temperaturregelsequenz mit Mischklappe + Erhitzer (Wasser)
12141000	Konstante Zulufttemperaturregelung – Manuelle 2-stufige Zuluftventilatorregelung – Temperaturregelsequenz mit Mischklappe + Elektroerhitzer
12131541	Konstante Zulufttemperaturregelung – Manuelle 2-stufige Zuluftventilatorregelung – Temperaturregelsequenz mit Mischklappe + Erhitzer (Wasser) und Kühler (Wasser) als Change-Over (z. B. Wärmepumpe) + Elektroerhitzer
12331501	Abluft-Kaskaden-Temperaturregelung – Manuelle 2-stufige Zuluftventilatorregelung – Temperaturregelsequenz mit Mischklappe + Erhitzer (Wasser) und Kühler (Wasser) als Change-Over (z. B. Wärmepumpe)
12331500	Abluft-Kaskaden-Temperaturregelung – Manuelle 2-stufige Zuluftventilatorregelung – Temperaturregelsequenz mit Mischklappe + Erhitzer (Wasser) + Kühler (Wasser)
12331000	Abluft-Kaskaden-Temperaturregelung – Manuelle 2-stufige Zuluftventilatorregelung – Temperaturregelsequenz mit Mischklappe + Erhitzer (Wasser)
12341000	Abluft-Kaskaden-Temperaturregelung – Manuelle 2-stufige Zuluftventilatorregelung – Temperaturregelsequenz mit Mischklappe + Elektroerhitzer
12331541	Abluft-Kaskaden-Temperaturregelung – Manuelle 2-stufige Zuluftventilatorregelung – Temperaturregelsequenz mit Mischklappe + Erhitzer (Wasser) und Kühler (Wasser) als Change-Over (z. B. Wärmepumpe) + Elektroerhitzer
12231501	Raum-Kaskaden-Temperaturregelung – Manuelle 2-stufige Zuluftventilatorregelung – Temperaturregelsequenz mit Mischklappe + Erhitzer (Wasser) und Kühler (Wasser) als Change-Over (z. B. Wärmepumpe)

OPA151D-4	
Konfiguration	**Funktion**
12231500	Raum-Kaskaden-Temperaturregelung – Manuelle 2-stufige Zuluftventilatorregelung – Temperaturregelsequenz mit Mischklappe + Erhitzer (Wasser) + Kühler (Wasser)
12231000	Raum-Kaskaden-Temperaturregelung – Manuelle 2-stufige Zuluftventilatorregelung – Temperaturregelsequenz mit Mischklappe + Erhitzer (Wasser)
12241000	Raum-Kaskaden-Temperaturregelung – Manuelle 2-stufige Zuluftventilatorregelung – Temperaturregelsequenz mit Mischklappe + Elektroerhitzer
12231541	Raum-Kaskaden-Temperaturregelung – Manuelle 2-stufige Zuluftventilatorregelung – Temperaturregelsequenz mit Mischklappe + Erhitzer (Wasser) und Kühler (Wasser) als Change-Over (z. B. Wärmepumpe) + Elektroerhitzer

Tabelle 2: OPA151D-4 Zusatzfunktionen, Beschreibung

OPA151D-4	
Zusatz-Funktionen	**Funktion**
CO2/Fr.Nachtkühlg Zusatzfkt Vent	Die Zusatzfunktion „CO2/Fr.Nachtkühlg“ ist konfiguriert als: CO2 – Ventilator Der optionale Eingang AI1 ist als CO2-Fühler konfiguriert. Die Funktion konfiguriert einen Start/Stopp des Ventilators und eine Kompensation der Drehzahl in Abhängigkeit vom Signal des CO2-Fühlers.
CO2/Fr.Nachtkühlg Zusatzfkt Klappe	Die Zusatzfunktion „CO2/Fr.Nachtkühlg“ ist konfiguriert als: CO2 – Klappe Der optionale Eingang AI1 ist als CO2-Fühler konfiguriert. Die Funktion konfiguriert die CO2-Regelung der Mischklappe.
CO2/Fr.Nachtkühlg Zusatzfkt Vent+Klappe	Die Zusatzfunktion „CO2/Fr.Nachtkühlg“ ist konfiguriert als: CO2 – Klappe + CO2-Ventilator Der optionale Eingang AI1 ist als CO2-Fühler konfiguriert. Die Funktion konfiguriert einen Start/Stopp des Ventilators und eine Kompensation der Drehzahl in Abhängigkeit vom Signal des CO2-Fühlers und aktiviert die CO2-Regelung der Mischklappe.
CO2/Fr.Nachtkühlg Zusatzfkt Freie Nachtkühlung	Die Zusatzfunktion „CO2/Fr.Nachtkühlg“ ist konfiguriert als: Freie Nachtkühlung Der optionale Eingang AI1 ist als Außentemperaturfühler konfiguriert. Die Funktion konfiguriert und aktiviert die Funktion Freie Nachtkühlung. Im Falle einer Konfiguration mit Zulufttemperaturregelung konfiguriert sie auch den optionalen Eingang AI4 als Ablufttemperaturfühler.
Nachlauf/Feuer Zusatzfkt Nachlauf	Die Zusatzfunktion "Nachlauf/Feuer“ ist konfiguriert als: Nachlauf Der optionale Eingang DI4 ist als Nachlauf mit normaler Drehzahl konfiguriert. Die Funktion konfiguriert und aktiviert den Nachlauf des Ventilators mit normaler Drehzahl.
Nachlauf/Feuer Zusatzfkt Feuer	Die Zusatzfunktion "Nachlauf/Feuer“ ist konfiguriert als: Feueralarm Der optionale Eingang DI4 ist als Feueralarm konfiguriert. Die Funktion konfiguriert und aktiviert die Funktion Feueralarm.

Tabelle 3: OPA281D-4 Konfiguration nach Funktionsumfang

OPA281D-4	
Konfiguration	**Funktion**
21131501	Konstante Zulufttemperaturregelung – Manuelle Zuluft- + Abluftventilatorregelung (z. B. EC-Ventilator) – Temperaturregelsequenz mit Mischklappe + Erhitzer (Wasser) und Kühler (Wasser) als Change-Over (z. B. Wärmepumpe)
21131500	Konstante Zulufttemperaturregelung – Manuelle Zuluft- + Abluftventilatorregelung (z. B. EC-Ventilator) – Temperaturregelsequenz mit Mischklappe + Erhitzer (Wasser) + Kühler (Wasser)
21131000	Konstante Zulufttemperaturregelung – Manuelle Zuluft- + Abluftventilatorregelung (z. B. EC-Ventilator) – Temperaturregelsequenz mit Mischklappe + Erhitzer (Wasser)
21141000	Konstante Zulufttemperaturregelung – Manuelle Zuluft- + Abluftventilatorregelung (z. B. EC-Ventilator) – Temperaturregelsequenz mit Mischklappe + Elektroerhitzer
21131541	Konstante Zulufttemperaturregelung – Manuelle Zuluft- + Abluftventilatorregelung (z. B. EC-Ventilator) – Temperaturregelsequenz mit Mischklappe + Erhitzer (Wasser) und Kühler (Wasser) als Change-Over (z. B. Wärmepumpe) + Elektroerhitzer
21331501	Abluft-Kaskaden-Temperaturregelung – Manuelle Zuluft- + Abluftventilatorregelung (z. B. EC-Ventilator) - Temperaturregelsequenz mit Mischklappe + Erhitzer (Wasser) und Kühler (Wasser) als Change-Over (z. B. Wärmepumpe)
21331500	Abluft-Kaskaden-Temperaturregelung – Manuelle Zuluft- + Abluftventilatorregelung (z. B. EC-Ventilator) - Temperaturregelsequenz mit Mischklappe + Erhitzer (Wasser) + Kühler (Wasser)
21331000	Abluft-Kaskaden-Temperaturregelung – Manuelle Zuluft- + Abluftventilatorregelung (z. B. EC-Ventilator) - Temperaturregelsequenz mit Mischklappe + Erhitzer (Wasser)
21341000	Abluft-Kaskaden-Temperaturregelung – Manuelle Zuluft- + Abluftventilatorregelung (z. B. EC-Ventilator) - Temperaturregelsequenz mit Mischklappe + Elektroerhitzer
21331541	Abluft-Kaskaden-Temperaturregelung – Manuelle Zuluft- + Abluftventilatorregelung (z. B. EC-Ventilator) - Temperaturregelsequenz mit Mischklappe + Erhitzer (Wasser) und Kühler (Wasser) als Change-Over (z. B. Wärmepumpe) + Elektroerhitzer
21231501	Raum-Kaskaden-Temperaturregelung – Manuelle Zuluft- + Abluftventilatorregelung (z. B. EC-Ventilator) – Temperaturregelsequenz mit Mischklappe + Erhitzer (Wasser) und Kühler (Wasser) als Change-Over (z. B. Wärmepumpe)
21231500	Raum-Kaskaden-Temperaturregelung – Manuelle Zuluft- + Abluftventilatorregelung (z. B. EC-Ventilator) – Temperaturregelsequenz mit Mischklappe + Erhitzer (Wasser) + Kühler (Wasser)
21231000	Raum-Kaskaden-Temperaturregelung – Manuelle Zuluft- + Abluftventilatorregelung (z. B. EC-Ventilator) – Temperaturregelsequenz mit Mischklappe + Erhitzer (Wasser)
21241000	Raum-Kaskaden-Temperaturregelung – Manuelle Zuluft- + Abluftventilatorregelung (z. B. EC-Ventilator) – Temperaturregelsequenz mit Mischklappe + Elektroerhitzer
21231541	Raum-Kaskaden-Temperaturregelung – Manuelle Zuluft- + Abluftventilatorregelung (z. B. EC-Ventilator) – Temperaturregelsequenz mit Mischklappe + Erhitzer (Wasser) und Kühler (Wasser) als Change-Over (z. B. Wärmepumpe) + Elektroerhitzer
21132501	Konstante Zulufttemperaturregelung – Manuelle Zuluft- + Abluftventilatorregelung (z. B. EC-Ventilator) – Temperaturregelsequenz mit Plattenwärmetauscher + Erhitzer (Wasser) und Kühler (Wasser) als Change-Over (z. B. Wärmepumpe)
21132500	Konstante Zulufttemperaturregelung – Manuelle Zuluft- + Abluftventilatorregelung (z. B. EC-Ventilator) – Temperaturregelsequenz mit Plattenwärmetauscher + Erhitzer (Wasser) + Kühler (Wasser)
21132000	Konstante Zulufttemperaturregelung – Manuelle Zuluft- + Abluftventilatorregelung (z. B. EC-Ventilator) – Temperaturregelsequenz mit Plattenwärmetauscher + Erhitzer (Wasser)
21142000	Konstante Zulufttemperaturregelung – Manuelle Zuluft- + Abluftventilatorregelung (z. B. EC-Ventilator) – Temperaturregelsequenz mit Plattenwärmetauscher + Elektroerhitzer
21132541	Konstante Zulufttemperaturregelung – Manuelle Zuluft- + Abluftventilatorregelung (z. B. EC-Ventilator) – Temperaturregelsequenz mit Plattenwärmetauscher + Erhitzer (Wasser) und Kühler (Wasser) als Change-Over (z. B. Wärmepumpe) + Elektroerhitzer
21332501	Abluft-Kaskaden-Temperaturregelung – Manuelle Zuluft- + Abluftventilatorregelung (z. B. EC-Ventilator) - Temperaturregelsequenz mit Plattenwärmetauscher + Erhitzer (Wasser) und Kühler (Wasser) als Change-Over (z. B. Wärmepumpe)
21332500	Abluft-Kaskaden-Temperaturregelung – Manuelle Zuluft- + Abluftventilatorregelung (z. B. EC-Ventilator) - Temperaturregelsequenz mit Plattenwärmetauscher + Erhitzer (Wasser) + Kühler (Wasser)
21332000	Abluft-Kaskaden-Temperaturregelung – Manuelle Zuluft- + Abluftventilatorregelung (z. B. EC-Ventilator) - Temperaturregelsequenz mit Plattenwärmetauscher + Erhitzer (Wasser)
21342000	Abluft-Kaskaden-Temperaturregelung – Manuelle Zuluft- + Abluftventilatorregelung (z. B. EC-Ventilator) - Temperaturregelsequenz mit Plattenwärmetauscher + Elektroerhitzer

OPA281D-4	
Konfiguration	**Funktion**
21332541	Abluft-Kaskaden-Temperaturregelung – Manuelle Zuluft- + Abluftventilatorregelung (z. B. EC-Ventilator) - Temperaturregelsequenz mit Plattenwärmetauscher + Erhitzer (Wasser) und Kühler (Wasser) als Change-Over (z. B. Wärmepumpe) + Elektroerhitzer
21232501	Raum-Kaskaden-Temperaturregelung – Manuelle Zuluft- + Abluftventilatorregelung (z. B. EC-Ventilator) – Temperaturregelsequenz mit Plattenwärmetauscher + Erhitzer (Wasser) und Kühler (Wasser) als Change-Over (z. B. Wärmepumpe)
21232500	Raum-Kaskaden-Temperaturregelung – Manuelle Zuluft- + Abluftventilatorregelung (z. B. EC-Ventilator) – Temperaturregelsequenz mit Plattenwärmetauscher + Erhitzer (Wasser) + Kühler (Wasser)
21232000	Raum-Kaskaden-Temperaturregelung – Manuelle Zuluft- + Abluftventilatorregelung (z. B. EC-Ventilator) – Temperaturregelsequenz mit Plattenwärmetauscher + Erhitzer (Wasser)
21242000	Raum-Kaskaden-Temperaturregelung – Manuelle Zuluft- + Abluftventilatorregelung (z. B. EC-Ventilator) – Temperaturregelsequenz mit Plattenwärmetauscher + Elektroerhitzer
21232541	Raum-Kaskaden-Temperaturregelung – Manuelle Zuluft- + Abluftventilatorregelung (z. B. EC-Ventilator) – Temperaturregelsequenz mit Plattenwärmetauscher + Erhitzer (Wasser) und Kühler (Wasser) als Change-Over (z. B. Wärmepumpe) + Elektroerhitzer
22131501	Konstante Zulufttemperaturregelung – Manuelle 2-stufige Zuluft- + Abluftventilatorregelung – Temperaturregelsequenz mit Mischklappe + Erhitzer (Wasser) und Kühler (Wasser) als Change-Over (z. B. Wärmepumpe)
22131500	Konstante Zulufttemperaturregelung – Manuelle 2-stufige Zuluft- + Abluftventilatorregelung – Temperaturregelsequenz mit Mischklappe + Erhitzer (Wasser) + Kühler (Wasser)
22131000	Konstante Zulufttemperaturregelung – Manuelle 2-stufige Zuluft- + Abluftventilatorregelung – Temperaturregelsequenz mit Mischklappe + Erhitzer (Wasser)
22141000	Konstante Zulufttemperaturregelung – Manuelle 2-stufige Zuluft- + Abluftventilatorregelung – Temperaturregelsequenz mit Mischklappe + Elektroerhitzer
22131541	Konstante Zulufttemperaturregelung – Manuelle 2-stufige Zuluft- + Abluftventilatorregelung – Temperaturregelsequenz mit Mischklappe + Erhitzer (Wasser) und Kühler (Wasser) als Change-Over (z. B. Wärmepumpe) + Elektroerhitzer
22331501	Abluft-Kaskaden-Temperaturregelung – Manuelle 2-stufige Zuluft- + Abluftventilatorregelung – Temperaturregelsequenz mit Mischklappe + Erhitzer (Wasser) und Kühler (Wasser) als Change-Over (z. B. Wärmepumpe)
22331500	Abluft-Kaskaden-Temperaturregelung – Manuelle 2-stufige Zuluft- + Abluftventilatorregelung – Temperaturregelsequenz mit Mischklappe + Erhitzer (Wasser) + Kühler (Wasser)
22331000	Abluft-Kaskaden-Temperaturregelung – Manuelle 2-stufige Zuluft- + Abluftventilatorregelung – Temperaturregelsequenz mit Mischklappe + Erhitzer (Wasser)
22341000	Abluft-Kaskaden-Temperaturregelung – Manuelle 2-stufige Zuluft- + Abluftventilatorregelung – Temperaturregelsequenz mit Mischklappe + Elektroerhitzer
22331541	Abluft-Kaskaden-Temperaturregelung – Manuelle 2-stufige Zuluft- + Abluftventilatorregelung – Temperaturregelsequenz mit Mischklappe + Erhitzer (Wasser) und Kühler (Wasser) als Change-Over (z. B. Wärmepumpe) + Elektroerhitzer
22231501	Raum-Kaskaden-Temperaturregelung – Manuelle 2-stufige Zuluft- + Abluftventilatorregelung – Temperaturregelsequenz mit Mischklappe + Erhitzer (Wasser) und Kühler (Wasser) als Change-Over (z. B. Wärmepumpe)
22231500	Raum-Kaskaden-Temperaturregelung – Manuelle 2-stufige Zuluft- + Abluftventilatorregelung – Temperaturregelsequenz mit Mischklappe + Erhitzer (Wasser) + Kühler (Wasser)
22231000	Raum-Kaskaden-Temperaturregelung – Manuelle 2-stufige Zuluft- + Abluftventilatorregelung – Temperaturregelsequenz mit Mischklappe + Erhitzer (Wasser)
22241000	Raum-Kaskaden-Temperaturregelung – Manuelle 2-stufige Zuluft- + Abluftventilatorregelung – Temperaturregelsequenz mit Mischklappe + Elektroerhitzer
22231541	Raum-Kaskaden-Temperaturregelung – Manuelle 2-stufige Zuluft- + Abluftventilatorregelung – Temperaturregelsequenz mit Mischklappe + Erhitzer (Wasser) und Kühler (Wasser) als Change-Over (z. B. Wärmepumpe) + Elektroerhitzer
22132501	Konstante Zulufttemperaturregelung – Manuelle 2-stufige Zuluft- + Abluftventilatorregelung – Temperaturregelsequenz mit Plattenwärmetauscher + Erhitzer (Wasser) und Kühler (Wasser) als Change-Over (z. B. Wärmepumpe)
22132500	Konstante Zulufttemperaturregelung – Manuelle 2-stufige Zuluft- + Abluftventilatorregelung – Temperaturregelsequenz mit Plattenwärmetauscher + Erhitzer (Wasser) + Kühler (Wasser)
22132000	Konstante Zulufttemperaturregelung – Manuelle 2-stufige Zuluft- + Abluftventilatorregelung – Temperaturregelsequenz mit Plattenwärmetauscher + Erhitzer (Wasser)
22142000	Konstante Zulufttemperaturregelung – Manuelle 2-stufige Zuluft- + Abluftventilatorregelung – Temperaturregelsequenz mit Plattenwärmetauscher + Elektroerhitzer

OPA281D-4	
Konfiguration	**Funktion**
22132541	Konstante Zulufttemperaturregelung – Manuelle 2-stufige Zuluft- + Abluftventilatorregelung – Temperaturregelsequenz mit Plattenwärmetauscher + Erhitzer (Wasser) und Kühler (Wasser) als Change-Over (z. B. Wärmepumpe) + Elektroerhitzer
22332501	Abluft-Kaskaden-Temperaturregelung – Manuelle 2-stufige Zuluft- + Abluftventilatorregelung – Temperaturregelsequenz mit Plattenwärmetauscher + Erhitzer (Wasser) und Kühler (Wasser) als Change-Over (z. B. Wärmepumpe)
22332500	Abluft-Kaskaden-Temperaturregelung – Manuelle 2-stufige Zuluft- + Abluftventilatorregelung – Temperaturregelsequenz mit Plattenwärmetauscher + Erhitzer (Wasser) + Kühler (Wasser)
22332000	Abluft-Kaskaden-Temperaturregelung – Manuelle 2-stufige Zuluft- + Abluftventilatorregelung – Temperaturregelsequenz mit Plattenwärmetauscher + Erhitzer (Wasser)
22342000	Abluft-Kaskaden-Temperaturregelung – Manuelle 2-stufige Zuluft- + Abluftventilatorregelung – Temperaturregelsequenz mit Plattenwärmetauscher + Elektroerhitzer
22332541	Abluft-Kaskaden-Temperaturregelung – Manuelle 2-stufige Zuluft- + Abluftventilatorregelung – Temperaturregelsequenz mit Plattenwärmetauscher + Erhitzer (Wasser) und Kühler (Wasser) als Change-Over (z. B. Wärmepumpe) + Elektroerhitzer
22232501	Raum-Kaskaden-Temperaturregelung – Manuelle 2-stufige Zuluft- + Abluftventilatorregelung – Temperaturregelsequenz mit Plattenwärmetauscher + Erhitzer (Wasser) und Kühler (Wasser) als Change-Over (z. B. Wärmepumpe)
22232500	Raum-Kaskaden-Temperaturregelung – Manuelle 2-stufige Zuluft- + Abluftventilatorregelung – Temperaturregelsequenz mit Plattenwärmetauscher + Erhitzer (Wasser) + Kühler (Wasser)
22232000	Raum-Kaskaden-Temperaturregelung – Manuelle 2-stufige Zuluft- + Abluftventilatorregelung – Temperaturregelsequenz mit Plattenwärmetauscher + Erhitzer (Wasser)
22242000	Raum-Kaskaden-Temperaturregelung – Manuelle 2-stufige Zuluft- + Abluftventilatorregelung – Temperaturregelsequenz mit Plattenwärmetauscher + Elektroerhitzer
22232541	Raum-Kaskaden-Temperaturregelung – Manuelle 2-stufige Zuluft- + Abluftventilatorregelung – Temperaturregelsequenz mit Plattenwärmetauscher + Erhitzer (Wasser) und Kühler (Wasser) als Change-Over (z. B. Wärmepumpe) + Elektroerhitzer

Tabelle 4: OPA281D-4 Zusatzfunktionen, Beschreibung

OPA281D-4	
Zusatz-Funktionen	**Funktion**
CO2 Vent Zusatzfkt	Der optionale Eingang UAI2 ist als CO2-Fühler konfiguriert. Die Funktion konfiguriert einen Start/Stopp des Ventilators und eine Kompensation der Drehzahl in Abhängigkeit vom Signal des CO2-Fühlers.
CO2 Klappe Zusatzfkt	Der optionale Eingang UAI2 ist als CO2-Fühler konfiguriert. Die Funktion konfiguriert die CO2-Regelung der Mischklappe.
Nachlauf Zusatzfkt	Der optionale Eingang DI7 ist als Nachlauf mit normaler Drehzahl konfiguriert. Die Funktion konfiguriert und aktiviert den Nachlauf des Ventilators mit normaler Drehzahl.
Feueralarm Zusatzfkt	Der optionale Eingang DI8 ist als Feueralarm konfiguriert. Die Funktion konfiguriert und aktiviert die Funktion Feueralarm.
Fr.Nachtkühlg Zusatzfkt	Der optionale Eingang AI1 ist als Außentemperaturfühler konfiguriert. Die Funktion konfiguriert und aktiviert die Funktion Freie Nachtkühlung. Im Falle einer Konfiguration mit Zulufttemperaturregelung konfiguriert sie auch den optionalen Eingang AI4 als Ablufttemperaturfühler.

Konfigurationen für
Optigo Ardo mit 28 Ein-/Ausgängen

Konfiguration 21131501

Funktionsbeschreibung: Konstante Zulufttemperaturregelung – Manuelle Zuluft- + Abluftventilatorregelung (z. B. EC-Ventilator) – Temperaturregelsequenz mit Mischklappe + Erhitzer (Wasser) und Kühler (Wasser) als Change-Over (z. B. Wärmepumpe)

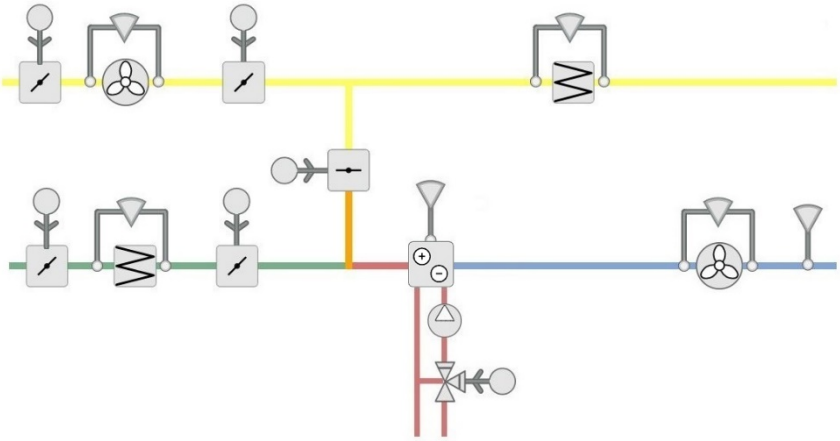

	G			
	G0			
	GND			
	+C			
	GDO			
ZLV Start	DO1			
ALV Start	DO2			
	DO3			
	DO4			
Außenluftklappe	DO5			
Pumpe Erhitzer/Kühler	DO6		Ext D	
	DO7			
	Agnd		DI1	ZLV Betriebsmeldung
Außentemperatur – opt.	AI1		DI2	ALV Betriebsmeldung
Zulufttemperatur	AI2		DI3	Filter Zuluft
	Agnd		DI4	Filter Abluft
Frostschutztemperatur	AI3		DI5	Change-Over H/K
Ablufttemperatur – opt.	AI4		DI6	
	Agnd		DI7	*Nachlauf – opt.*
	UI1		DI8	*Feueralarm – opt.*
CO2 – opt.	UI2		Agnd	
	Agnd		AO1	ZLV Ausgang
	UI3		AO2	ALV Ausgang
Ext. Sollwert – opt.	UI4		AO3	Mischklappe Ausgang
			AO4	Erhitzer/Kühler Ausgang
	TCP		AO5	

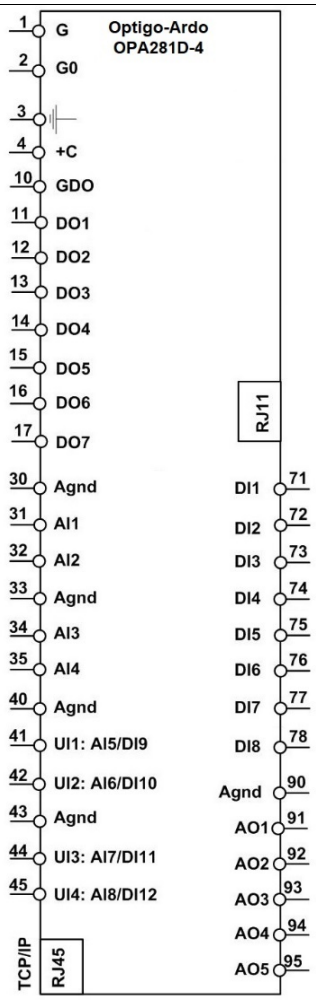

Klemmenanschluss

Konfiguration 21131500

Funktionsbeschreibung:

Konstante Zulufttemperaturregelung – Manuelle Zuluft- + Abluftventilatorregelung (z. B. EC-Ventilator) – Temperaturregelsequenz mit Mischklappe + Erhitzer (Wasser) + Kühler (Wasser)

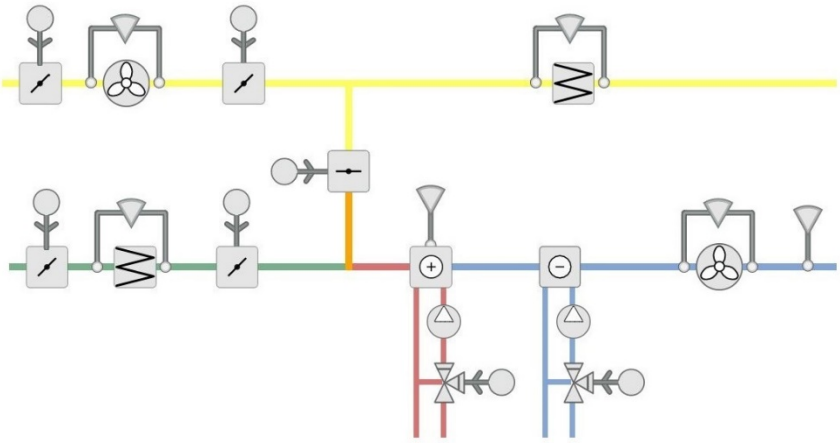

	G			
	G0			
	GND			
	+C			
	GDO			
ZLV Start	DO1			
ALV Start	DO2			
	DO3			
	DO4			
Außenluftklappe	DO5			
Erhitzerpumpe	DO6		Ext D	
Kühlerpumpe	DO7			
	Agnd		DI1	ZLV Betriebsmeldung
Außentemperatur – opt.	AI1		DI2	ALV Betriebsmeldung
Zulufttemperatur	AI2		DI3	Filter Zuluft
	Agnd		DI4	Filter Abluft
Frostschutztemperatur	AI3		DI5	
Ablufttemperatur – opt.	AI4		DI6	
	Agnd		DI7	*Nachlauf – opt.*
	UI1		DI8	*Feueralarm – opt.*
CO2 – opt.	UI2		Agnd	
	Agnd		AO1	ZLV Ausgang
	UI3		AO2	ALV Ausgang
Ext. Sollwert – opt.	UI4		AO3	Mischklappe Ausgang
			AO4	Erhitzer Ausgang
	TCP		AO5	Kühler Ausgang

Klemmenanschluss

Konfiguration 21131000

Funktionsbeschreibung:

Konstante Zulufttemperaturregelung – Manuelle Zuluft- + Abluftventilatorregelung (z. B. EC-Ventilator) – Temperaturregelsequenz mit Mischklappe + Erhitzer (Wasser)

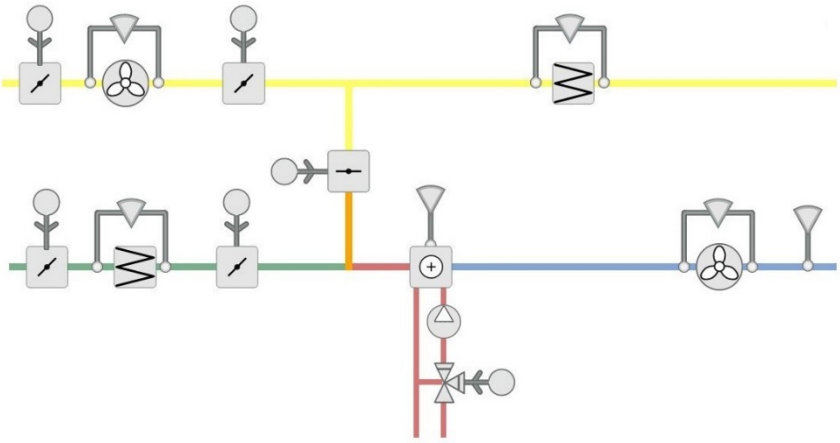

	G			
	G0			
	GND			
	+C			
	GDO			
ZLV Start	DO1			
ALV Start	DO2			
	DO3			
	DO4			
Außenluftklappe	DO5			
Erhitzerpumpe	DO6		Ext D	
	DO7			
	Agnd		DI1	ZLV Betriebsmeldung
Außentemperatur – opt.	AI1		DI2	ALV Betriebsmeldung
Zulufttemperatur	AI2		DI3	Filter Zuluft
	Agnd		DI4	Filter Abluft
Frostschutztemperatur	AI3		DI5	
Ablufttemperatur – opt.	AI4		DI6	
	Agnd		DI7	*Nachlauf – opt.*
	UI1		DI8	*Feueralarm – opt.*
CO2 – opt.	UI2		Agnd	
	Agnd		AO1	ZLV Ausgang
	UI3		AO2	ALV Ausgang
Ext. Sollwert – opt.	UI4		AO3	Mischklappe Ausgang
			AO4	Erhitzer Ausgang
	TCP		AO5	

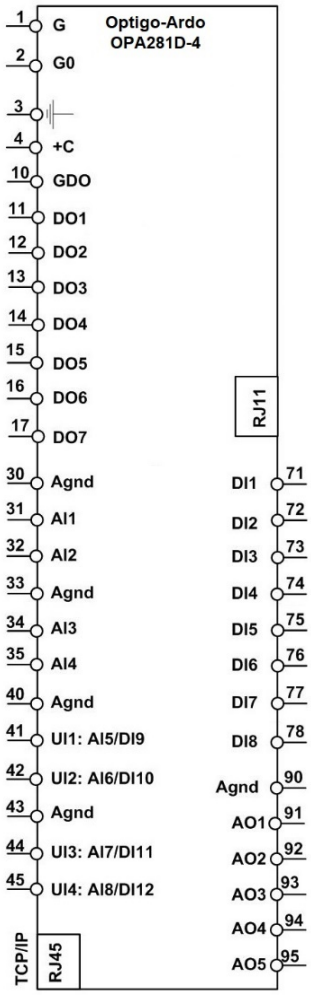

Klemmenanschluss

Konfiguration 21141000

Funktionsbeschreibung:

Konstante Zulufttemperaturregelung – Manuelle Zuluft- + Abluftventilatorregelung (z. B. EC-Ventilator) – Temperaturregelsequenz mit Mischklappe + Elektroerhitzer

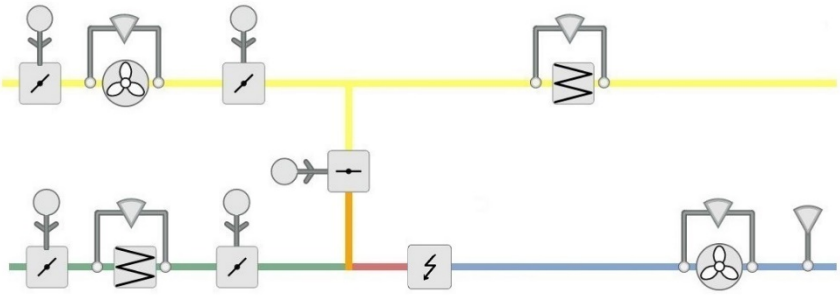

	G			
	G0			
	GND			
	+C			
	GDO			
ZLV Start	DO1			
ALV Start	DO2			
	DO3			
	DO4			
Außenluftklappe	DO5			
	DO6		Ext D	
Elektroerhitzer [PWM]	DO7			
	Agnd		DI1	ZLV Betriebsmeldung
Außentemperatur – opt.	AI1		DI2	ALV Betriebsmeldung
Zulufttemperatur	AI2		DI3	Filter Zuluft
	Agnd		DI4	Filter Abluft
	AI3		DI5	
Ablufttemperatur – opt.	AI4		DI6	Überhitzg. Elektroerhitzer
	Agnd		DI7	*Nachlauf – opt.*
	UI1		DI8	*Feueralarm – opt.*
CO2 – opt.	UI2		Agnd	
	Agnd		AO1	ZLV Ausgang
	UI3		AO2	ALV Ausgang
Ext. Sollwert – opt.	UI4		AO3	Mischklappe Ausgang
			AO4	
	TCP		AO5	

Klemmenanschluss

Konfiguration 21131541

Funktionsbeschreibung: Konstante Zulufttemperaturregelung – Manuelle Zuluft- + Abluftventilatorregelung (z. B. EC-Ventilator) – Temperaturregelsequenz mit Mischklappe + Erhitzer (Wasser) und Kühler (Wasser) als Change-Over (z. B. Wärmepumpe) + Elektroerhitzer

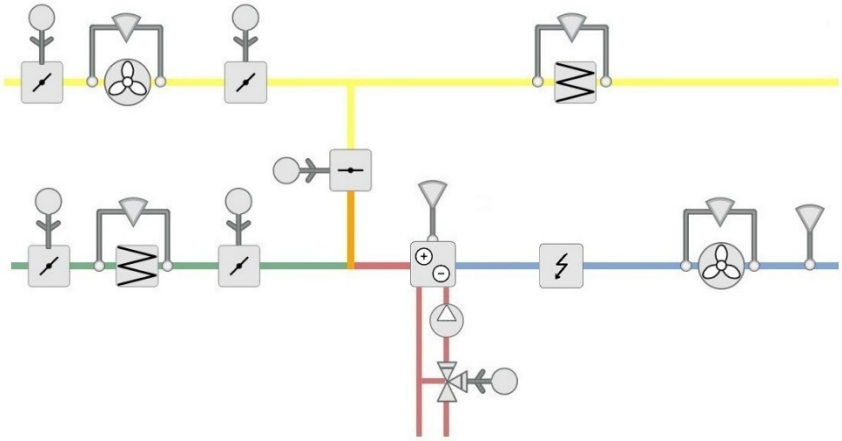

	G			
	G0			
	GND			
	+C			
	GDO			
ZLV Start	DO1			
ALV Start	DO2			
	DO3			
	DO4			
Außenluftklappe	DO5			
Pumpe Erhitzer/Kühler	DO6		Ext D	
Elektroerhitzer [PWM]	DO7			
	Agnd		DI1	ZLV Betriebsmeldung
Außentemperatur – opt.	AI1		DI2	ALV Betriebsmeldung
Zulufttemperatur	AI2		DI3	Filter Zuluft
	Agnd		DI4	Filter Abluft
Frostschutztemperatur	AI3		DI5	Change-Over H/K
Ablufttemperatur – opt.	AI4		DI6	Überhitzg. Elektroerhitzer
	Agnd		DI7	*Nachlauf – opt.*
	UI1		DI8	*Feueralarm – opt.*
CO2 – opt.	UI2		Agnd	
	Agnd		AO1	ZLV Ausgang
	UI3		AO2	ALV Ausgang
Ext. Sollwert – opt.	UI4		AO3	Mischklappe Ausgang
			AO4	Erhitzer/Kühler Ausgang
	TCP		AO5	

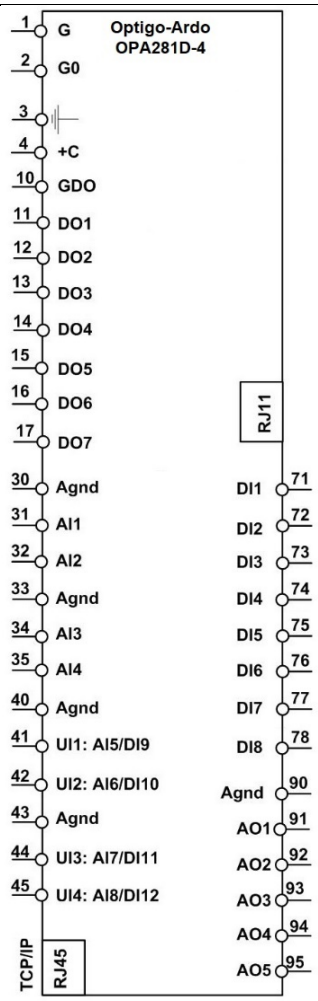

Klemmenanschluss

Konfiguration 21331501

Funktionsbeschreibung:

Abluft-Kaskaden-Temperaturregelung – Manuelle Zuluft- + Abluftventilatorregelung (z. B. EC-Ventilator) - Temperaturregelsequenz mit Mischklappe + Erhitzer (Wasser) und Kühler (Wasser) als Change-Over (z. B. Wärmepumpe)

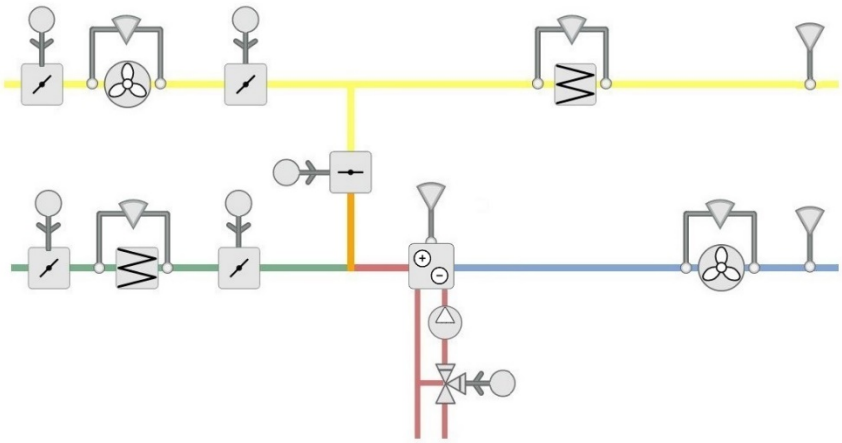

	G			
	G0			
	GND			
	+C			
	GDO			
ZLV Start	DO1			
ALV Start	DO2			
	DO3			
	DO4			
Außenluftklappe	DO5			
Pumpe Erhitzer/Kühler	DO6		Ext D	
	DO7			
	Agnd		DI1	ZLV Betriebsmeldung
Außentemperatur – opt.	AI1		DI2	ALV Betriebsmeldung
Zulufttemperatur	AI2		DI3	Filter Zuluft
	Agnd		DI4	Filter Abluft
Frostschutztemperatur	AI3		DI5	Change-Over H/K
Ablufttemperatur	AI4		DI6	
	Agnd		DI7	*Nachlauf – opt.*
	UI1		DI8	*Feueralarm – opt.*
CO2 – opt.	UI2		Agnd	
	Agnd		AO1	ZLV Ausgang
	UI3		AO2	ALV Ausgang
Ext. Sollwert – opt.	UI4		AO3	Mischklappe Ausgang
			AO4	Erhitzer/Kühler Ausgang
	TCP		AO5	

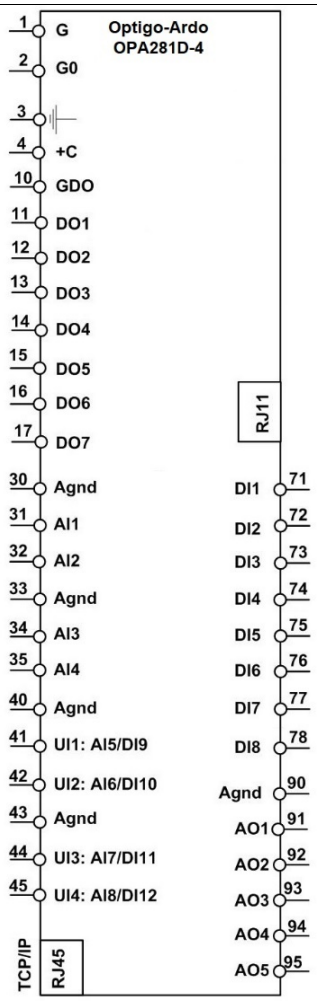

Klemmenanschluss

Konfiguration 21331500

Funktionsbeschreibung:

Abluft-Kaskaden-Temperaturregelung – Manuelle Zuluft- + Abluftventilatorregelung (z. B. EC-Ventilator) - Temperaturregelsequenz mit Mischklappe + Erhitzer (Wasser) + Kühler (Wasser)

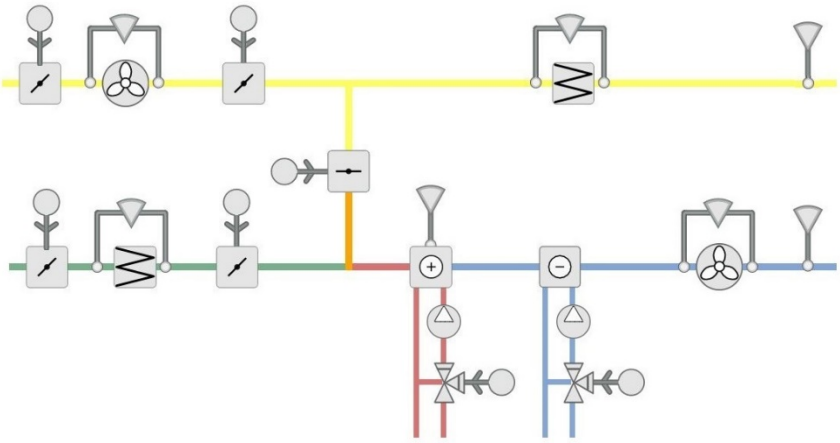

	G			
	G0			
	GND			
	+C			
	GDO			
ZLV Start	DO1			
ALV Start	DO2			
	DO3			
	DO4			
Außenluftklappe	DO5			
Erhitzerpumpe	DO6		Ext D	
Kühlerpumpe	DO7			
	Agnd		DI1	ZLV Betriebsmeldung
Außentemperatur – opt.	AI1		DI2	ALV Betriebsmeldung
Zulufttemperatur	AI2		DI3	Filter Zuluft
	Agnd		DI4	Filter Abluft
Frostschutztemperatur	AI3		DI5	
Ablufttemperatur	AI4		DI6	
	Agnd		DI7	*Nachlauf – opt.*
	UI1		DI8	*Feueralarm – opt.*
CO2 – opt.	UI2		Agnd	
	Agnd		AO1	ZLV Ausgang
	UI3		AO2	ALV Ausgang
Ext. Sollwert – opt.	UI4		AO3	Mischklappe Ausgang
			AO4	Erhitzer Ausgang
	TCP		AO5	Kühler Ausgang

Klemmenanschluss

Konfiguration 21331000

Funktionsbeschreibung:

Abluft-Kaskaden-Temperaturregelung – Manuelle Zuluft- + Abluftventilatorregelung (z. B. EC-Ventilator) - Temperaturregelsequenz mit Mischklappe + Erhitzer (Wasser)

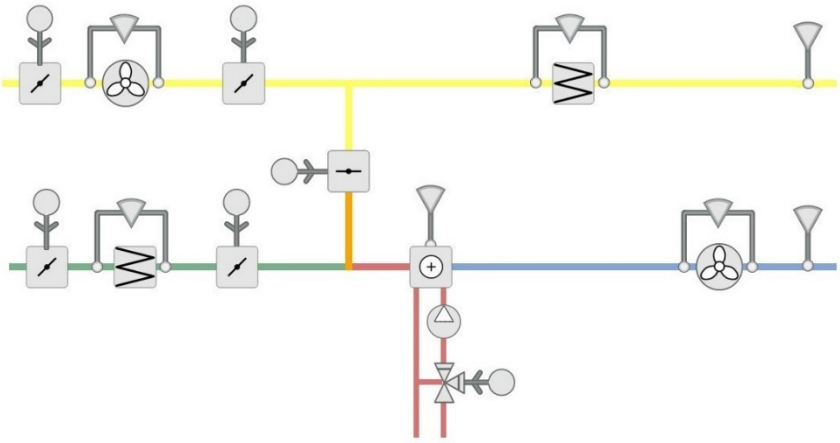

	G			
	G0			
	GND			
	+C			
	GDO			
ZLV Start	DO1			
ALV Start	DO2			
	DO3			
	DO4			
Außenluftklappe	DO5			
Erhitzerpumpe	DO6		Ext D	
	DO7			
	Agnd		DI1	ZLV Betriebsmeldung
Außentemperatur – opt.	AI1		DI2	ALV Betriebsmeldung
Zulufttemperatur	AI2		DI3	Filter Zuluft
	Agnd		DI4	Filter Abluft
Frostschutztemperatur	AI3		DI5	
Ablufttemperatur	AI4		DI6	
	Agnd		DI7	*Nachlauf – opt.*
	UI1		DI8	*Feueralarm – opt.*
CO2 – opt.	UI2		Agnd	
	Agnd		AO1	ZLV Ausgang
	UI3		AO2	ALV Ausgang
Ext. Sollwert – opt.	UI4		AO3	Mischklappe Ausgang
			AO4	Erhitzer Ausgang
	TCP		AO5	

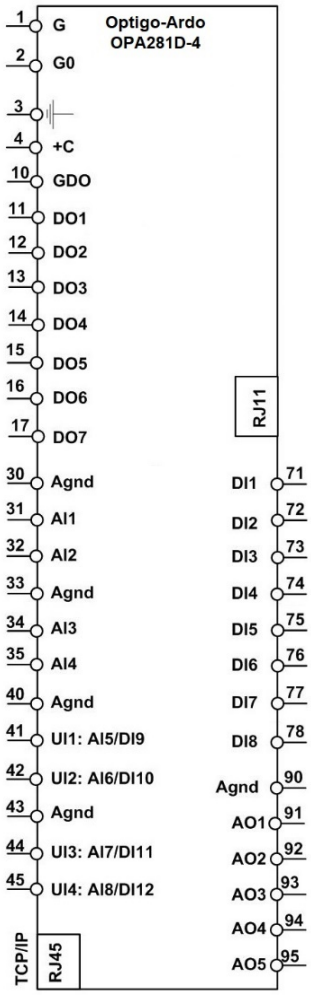

Klemmenanschluss

Konfiguration 21341000

Funktionsbeschreibung:

Abluft-Kaskaden-Temperaturregelung – Manuelle Zuluft- + Abluftventilatorregelung (z. B. EC-Ventilator) - Temperaturregelsequenz mit Mischklappe + Elektroerhitzer

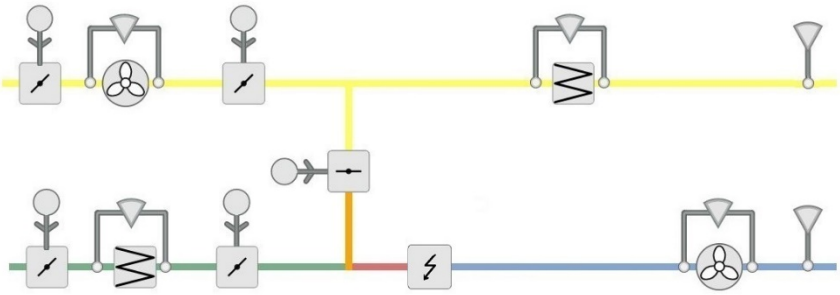

	G			
	G0			
	GND			
	+C			
	GDO			
ZLV Start	DO1			
ALV Start	DO2			
	DO3			
	DO4			
Außenluftklappe	DO5			
	DO6		Ext D	
Elektroerhitzer [PWM]	DO7			
	Agnd		DI1	ZLV Betriebsmeldung
Außentemperatur – opt.	AI1		DI2	ALV Betriebsmeldung
Zulufttemperatur	AI2		DI3	Filter Zuluft
	Agnd		DI4	Filter Abluft
	AI3		DI5	
Ablufttemperatur	AI4		DI6	Überhitzg. Elektroerhitzer
	Agnd		DI7	*Nachlauf – opt.*
	UI1		DI8	*Feueralarm – opt.*
CO2 – opt.	UI2		Agnd	
	Agnd		AO1	ZLV Ausgang
	UI3		AO2	ALV Ausgang
Ext. Sollwert – opt.	UI4		AO3	Mischklappe Ausgang
			AO4	
	TCP		AO5	

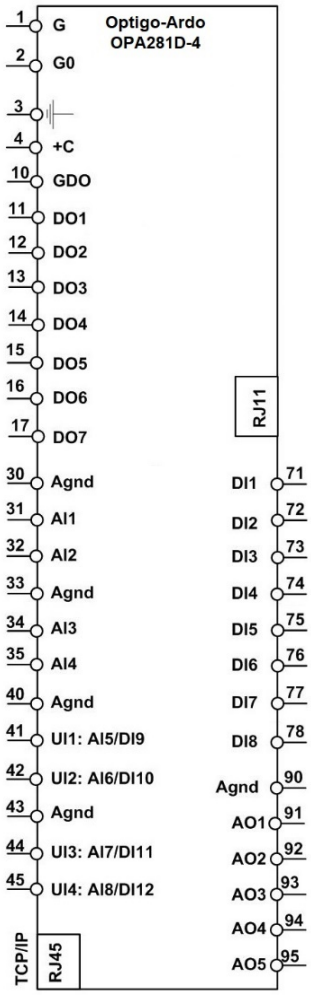

Klemmenanschluss

Konfiguration 21331541

Funktionsbeschreibung: Abluft-Kaskaden-Temperaturregelung – Manuelle Zuluft- + Abluftventilatorregelung (z. B. EC-Ventilator) - Temperaturregelsequenz mit Mischklappe + Erhitzer (Wasser) und Kühler (Wasser) als Change-Over (z. B. Wärmepumpe) + Elektroerhitzer

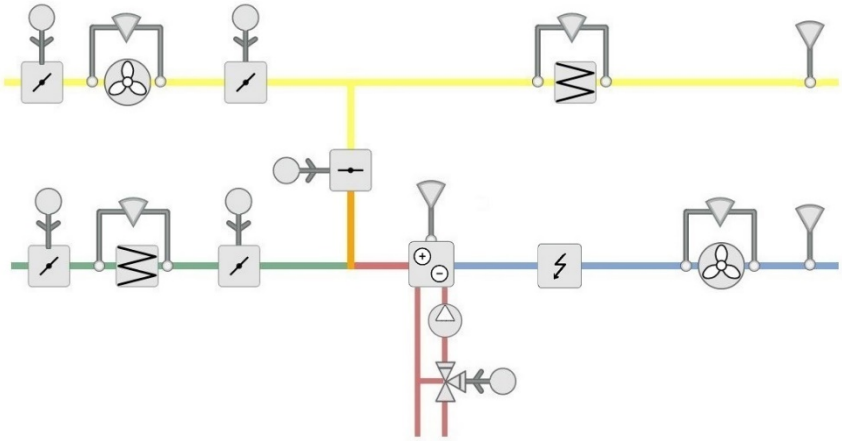

	G			
	G0			
	GND			
	+C			
	GDO			
ZLV Start	DO1			
ALV Start	DO2			
	DO3			
	DO4			
Außenluftklappe	DO5			
Pumpe Erhitzer/Kühler	DO6		Ext D	
Elektroerhitzer [PWM]	DO7			
	Agnd		DI1	ZLV Betriebsmeldung
Außentemperatur – opt.	AI1		DI2	ALV Betriebsmeldung
Zulufttemperatur	AI2		DI3	Filter Zuluft
	Agnd		DI4	Filter Abluft
Frostschutztemperatur	AI3		DI5	Change-Over H/K
Ablufttemperatur	AI4		DI6	Überhitzg. Elektroerhitzer
	Agnd		DI7	*Nachlauf – opt.*
	UI1		DI8	*Feueralarm – opt.*
CO2 – opt.	UI2		Agnd	
	Agnd		AO1	ZLV Ausgang
	UI3		AO2	ALV Ausgang
Ext. Sollwert – opt.	UI4		AO3	Mischklappe Ausgang
			AO4	Erhitzer/Kühler Ausgang
	TCP		AO5	

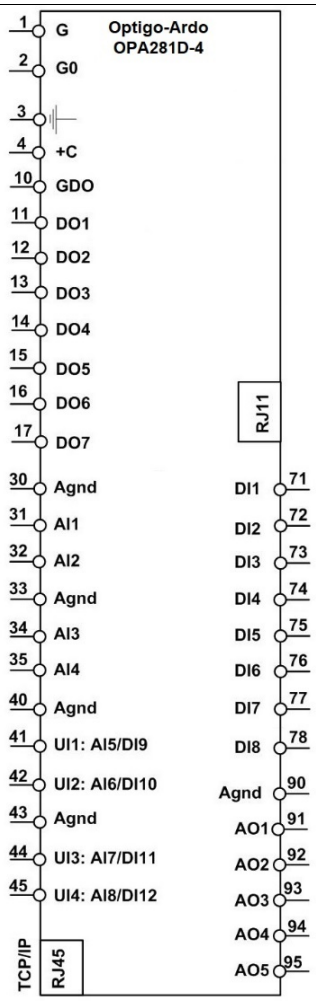

Klemmenanschluss

Konfiguration 21231501

Funktionsbeschreibung: Raum-Kaskaden-Temperaturregelung – Manuelle Zuluft- + Abluftventilatorregelung (z. B. EC-Ventilator) – Temperaturregelsequenz mit Mischklappe + Erhitzer (Wasser) und Kühler (Wasser) als Change-Over (z. B. Wärmepumpe)

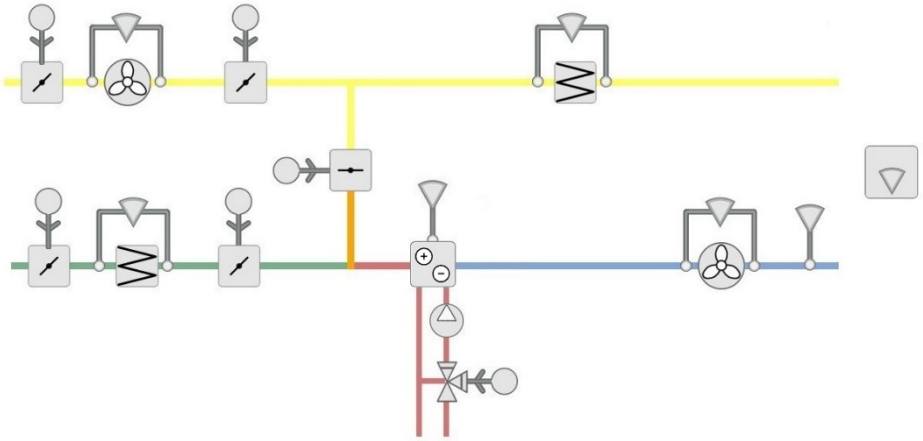

	G			
	G0			
	GND			
	+C			
	GDO			
ZLV Start	DO1			
ALV Start	DO2			
	DO3			
	DO4			
Außenluftklappe	DO5			
Pumpe Erhitzer/Kühler	DO6		Ext D	
	DO7			
	Agnd		DI1	ZLV Betriebsmeldung
Außentemperatur – opt.	AI1		DI2	ALV Betriebsmeldung
Zulufttemperatur	AI2		DI3	Filter Zuluft
	Agnd		DI4	Filter Abluft
Frostschutztemperatur	AI3		DI5	Change-Over H/K
Raumtemperatur	AI4		DI6	
	Agnd		DI7	*Nachlauf – opt.*
	UI1		DI8	*Feueralarm – opt.*
CO2 – opt.	UI2		Agnd	
	Agnd		AO1	ZLV Ausgang
	UI3		AO2	ALV Ausgang
Ext. Sollwert – opt.	UI4		AO3	Mischklappe Ausgang
			AO4	Erhitzer/Kühler Ausgang
	TCP		AO5	

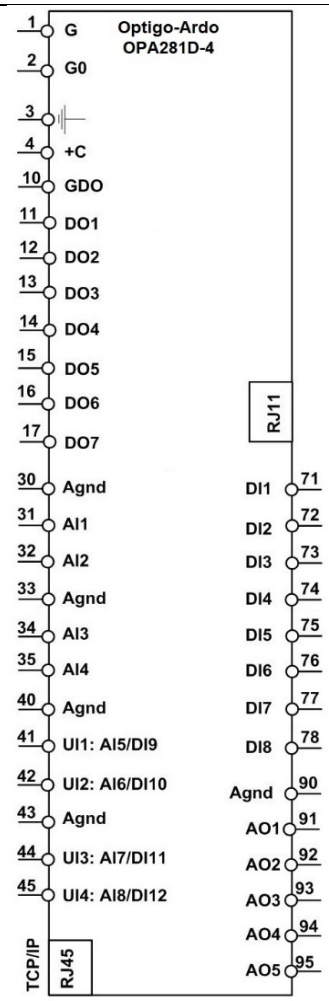

Klemmenanschluss

Konfiguration 21231500

Funktionsbeschreibung:

Raum-Kaskaden-Temperaturregelung – Manuelle Zuluft- + Abluftventilatorregelung (z. B. EC-Ventilator) – Temperaturregelsequenz mit Mischklappe + Erhitzer (Wasser) + Kühler (Wasser)

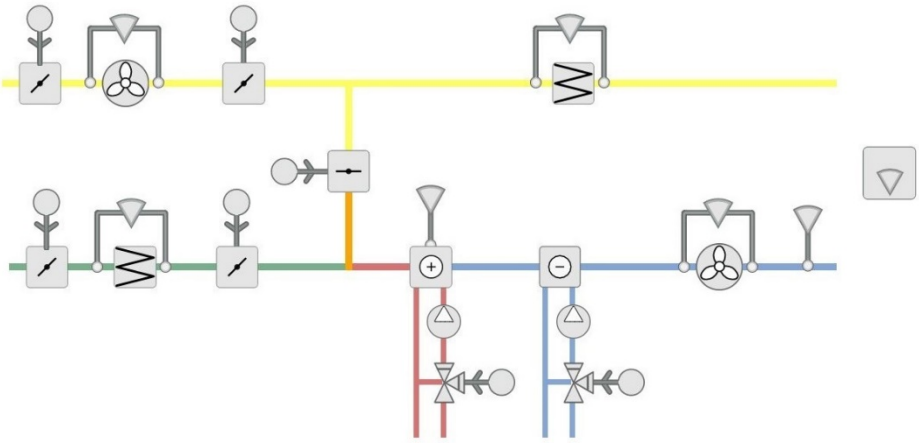

	G			
	G0			
	GND			
	+C			
	GDO			
ZLV Start	DO1			
ALV Start	DO2			
	DO3			
	DO4			
Außenluftklappe	DO5			
Erhitzerpumpe	DO6		Ext D	
Kühlerpumpe	DO7			
	Agnd		DI1	ZLV Betriebsmeldung
Außentemperatur – opt.	AI1		DI2	ALV Betriebsmeldung
Zulufttemperatur	AI2		DI3	Filter Zuluft
	Agnd		DI4	Filter Abluft
Frostschutztemperatur	AI3		DI5	
Raumtemperatur	AI4		DI6	
	Agnd		DI7	*Nachlauf – opt.*
	UI1		DI8	*Feueralarm – opt.*
CO2 – opt.	UI2		Agnd	
	Agnd		AO1	ZLV Ausgang
	UI3		AO2	ALV Ausgang
Ext. Sollwert – opt.	UI4		AO3	Mischklappe Ausgang
			AO4	Erhitzer Ausgang
	TCP		AO5	Kühler Ausgang

Klemmenanschluss

Konfiguration 21231000

Funktionsbeschreibung:

Raum-Kaskaden-Temperaturregelung – Manuelle Zuluft- + Abluftventilatorregelung (z. B. EC-Ventilator) – Temperaturregelsequenz mit Mischklappe + Erhitzer (Wasser)

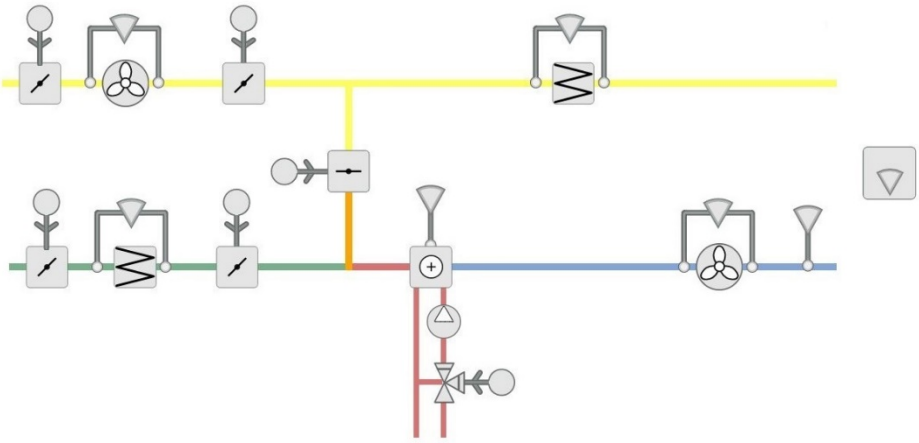

	G			
	G0			
	GND			
	+C			
	GDO			
ZLV Start	DO1			
ALV Start	DO2			
	DO3			
	DO4			
Außenluftklappe	DO5			
Erhitzerpumpe	DO6		Ext D	
	DO7			
	Agnd		DI1	ZLV Betriebsmeldung
Außentemperatur – opt.	AI1		DI2	ALV Betriebsmeldung
Zulufttemperatur	AI2		DI3	Filter Zuluft
	Agnd		DI4	Filter Abluft
Frostschutztemperatur	AI3		DI5	
Raumtemperatur	AI4		DI6	
	Agnd		DI7	*Nachlauf – opt.*
	UI1		DI8	*Feueralarm – opt.*
CO2 – opt.	UI2		Agnd	
	Agnd		AO1	ZLV Ausgang
	UI3		AO2	ALV Ausgang
Ext. Sollwert – opt.	UI4		AO3	Mischklappe Ausgang
			AO4	Erhitzer Ausgang
	TCP		AO5	

Klemmenanschluss

Konfiguration 21241000

Funktionsbeschreibung:

Raum-Kaskaden-Temperaturregelung – Manuelle Zuluft- + Abluftventilatorregelung (z. B. EC-Ventilator) – Temperaturregelsequenz mit Mischklappe + Elektroerhitzer

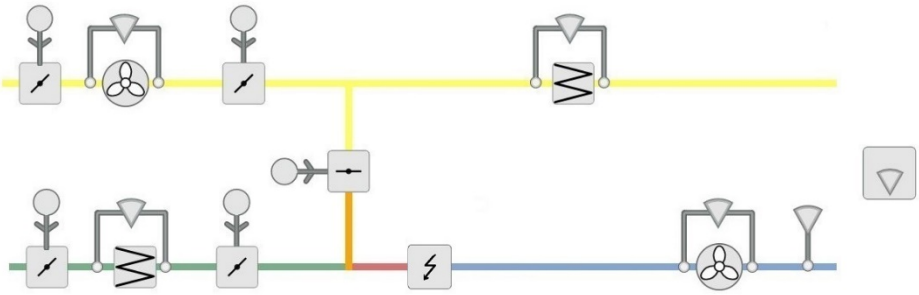

	G			
	G0			
	GND			
	+C			
	GDO			
ZLV Start	DO1			
ALV Start	DO2			
	DO3			
	DO4			
Außenluftklappe	DO5			
	DO6		Ext D	
Elektroerhitzer [PWM]	DO7			
	Agnd		DI1	ZLV Betriebsmeldung
Außentemperatur – opt.	AI1		DI2	ALV Betriebsmeldung
Zulufttemperatur	AI2		DI3	Filter Zuluft
	Agnd		DI4	Filter Abluft
	AI3		DI5	
Raumtemperatur	AI4		DI6	Überhitzg. Elektroerhitzer
	Agnd		DI7	*Nachlauf – opt.*
	UI1		DI8	*Feueralarm – opt.*
CO2 – opt.	UI2		Agnd	
	Agnd		AO1	ZLV Ausgang
	UI3		AO2	ALV Ausgang
Ext. Sollwert – opt.	UI4		AO3	Mischklappe Ausgang
			AO4	
	TCP		AO5	

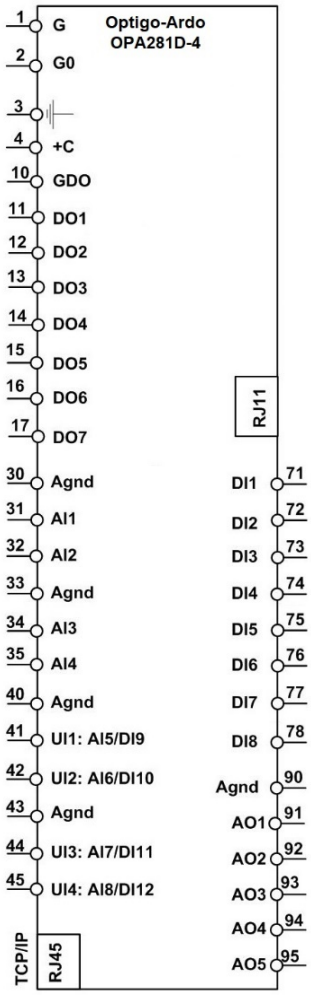

Klemmenanschluss

Konfiguration 21231541

Funktionsbeschreibung: Raum-Kaskaden-Temperaturregelung – Manuelle Zuluft- + Abluftventilatorregelung (z. B. EC-Ventilator) – Temperaturregelsequenz mit Mischklappe + Erhitzer (Wasser) und Kühler (Wasser) als Change-Over (z. B. Wärmepumpe) + Elektroerhitzer

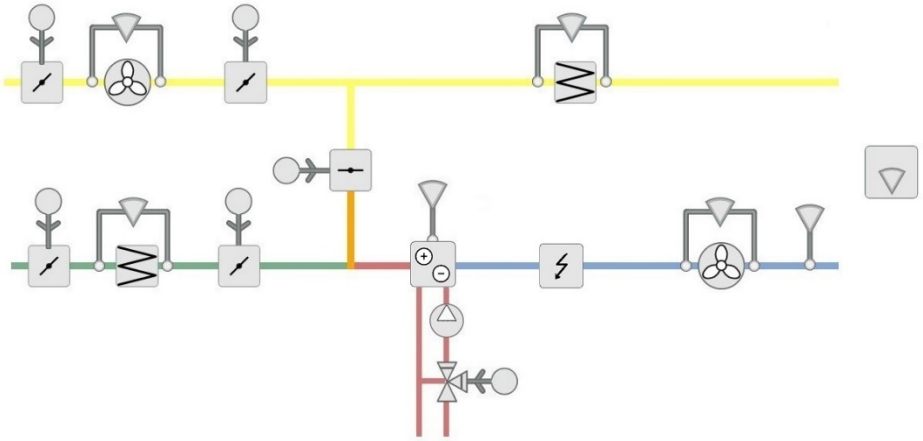

	G			
	G0			
	GND			
	+C			
	GDO			
ZLV Start	DO1			
ALV Start	DO2			
	DO3			
	DO4			
Außenluftklappe	DO5			
Pumpe Erhitzer/Kühler	DO6		Ext D	
Elektroerhitzer [PWM]	DO7			
	Agnd		DI1	ZLV Betriebsmeldung
Außentemperatur – opt.	AI1		DI2	ALV Betriebsmeldung
Zulufttemperatur	AI2		DI3	Filter Zuluft
	Agnd		DI4	Filter Abluft
Frostschutztemperatur	AI3		DI5	Change-Over H/K
Raumtemperatur	AI4		DI6	Überhitzg. Elektroerhitzer
	Agnd		DI7	*Nachlauf – opt.*
	UI1		DI8	*Feueralarm – opt.*
CO2 – opt.	UI2		Agnd	
	Agnd		AO1	ZLV Ausgang
	UI3		AO2	ALV Ausgang
Ext. Sollwert – opt.	UI4		AO3	Mischklappe Ausgang
			AO4	Erhitzer/Kühler Ausgang
	TCP		AO5	

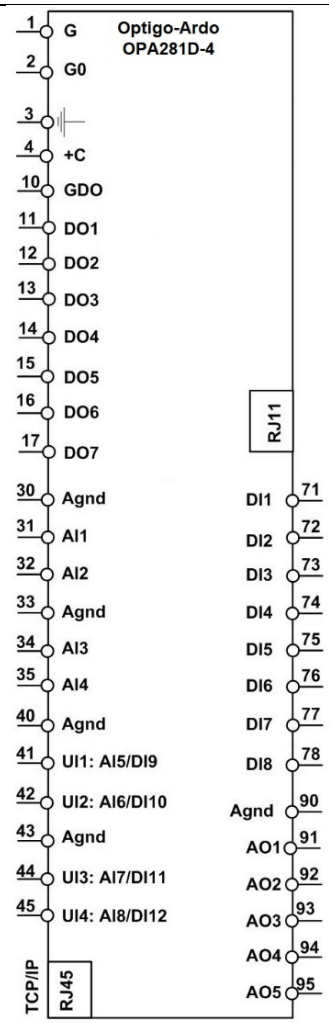

Klemmenanschluss

Konfiguration 21132501

Funktionsbeschreibung: Konstante Zulufttemperaturregelung – Manuelle Zuluft- + Abluftventilatorregelung (z. B. EC-Ventilator) – Temperaturregelsequenz mit Plattenwärmetauscher + Erhitzer (Wasser) und Kühler (Wasser) als Change-Over (z. B. Wärmepumpe)

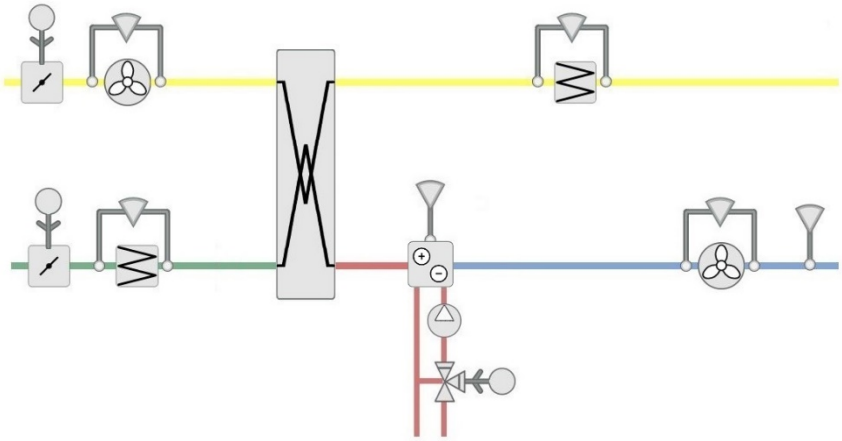

	G			
	G0			
	GND			
	+C			
	GDO			
ZLV Start	DO1			
ALV Start	DO2			
	DO3			
	DO4			
Außenluftklappe	DO5			
Pumpe Erhitzer/Kühler	DO6		Ext D	
	DO7			
	Agnd		DI1	ZLV Betriebsmeldung
Außentemperatur – opt.	AI1		DI2	ALV Betriebsmeldung
Zulufttemperatur	AI2		DI3	Filter Zuluft
	Agnd		DI4	Filter Abluft
Frostschutztemperatur	AI3		DI5	Change-Over H/K
Ablufttemperatur – opt.	AI4		DI6	
	Agnd		DI7	*Nachlauf – opt.*
Enteisung WRG	UI1		DI8	*Feueralarm – opt.*
CO2 – opt.	UI2		Agnd	
	Agnd		AO1	ZLV Ausgang
	UI3		AO2	ALV Ausgang
Ext. Sollwert – opt.	UI4		AO3	WRG Ausgang
			AO4	Erhitzer/Kühler Ausgang
	TCP		AO5	

Klemmenanschluss

Konfiguration 21132500

Funktionsbeschreibung: Konstante Zulufttemperaturregelung – Manuelle Zuluft- + Abluftventilatorregelung (z. B. EC-Ventilator) – Temperaturregelsequenz mit Plattenwärmetauscher + Erhitzer (Wasser) + Kühler (Wasser)

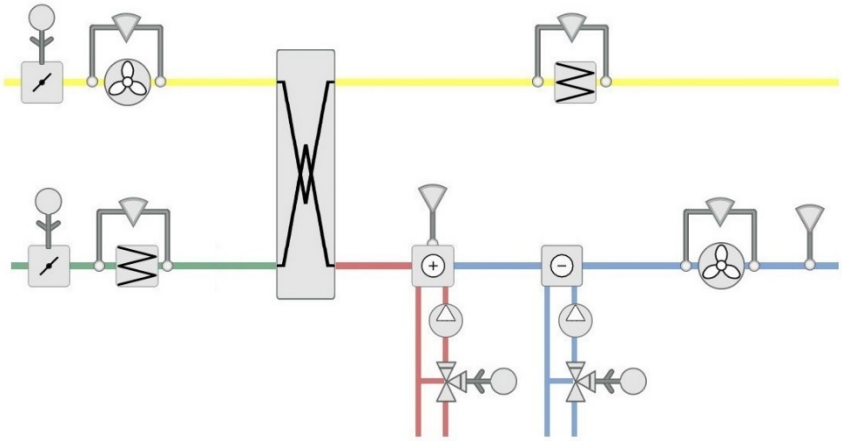

	G			
	G0			
	GND			
	+C			
	GDO			
ZLV Start	DO1			
ALV Start	DO2			
	DO3			
	DO4			
Außenluftklappe	DO5			
Erhitzerpumpe	DO6		Ext D	
Kühlerpumpe	DO7			
	Agnd		DI1	ZLV Betriebsmeldung
Außentemperatur – opt.	AI1		DI2	ALV Betriebsmeldung
Zulufttemperatur	AI2		DI3	Filter Zuluft
	Agnd		DI4	Filter Abluft
Frostschutztemperatur	AI3		DI5	
Ablufttemperatur – opt.	AI4		DI6	
	Agnd		DI7	*Nachlauf – opt.*
Enteisung WRG	UI1		DI8	*Feueralarm – opt.*
CO2 – opt.	UI2		Agnd	
	Agnd		AO1	ZLV Ausgang
	UI3		AO2	ALV Ausgang
Ext. Sollwert – opt.	UI4		AO3	WRG Ausgang
			AO4	Erhitzer Ausgang
	TCP		AO5	Kühler Ausgang

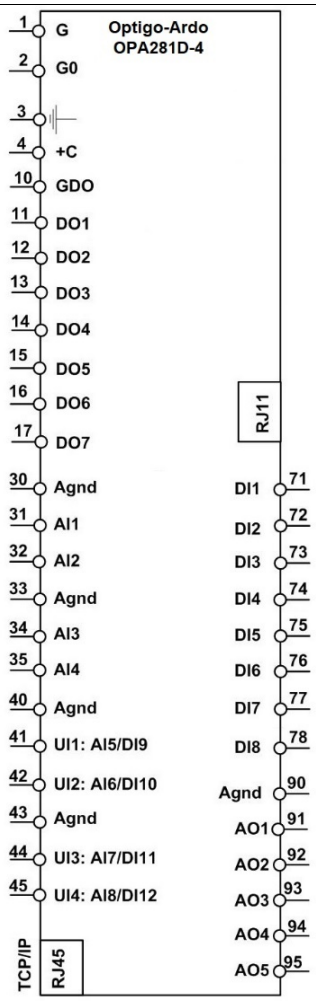

Klemmenanschluss

Konfiguration 21132000

Funktionsbeschreibung:

Konstante Zulufttemperaturregelung – Manuelle Zuluft- + Abluftventilatorregelung (z. B. EC-Ventilator) – Temperaturregelsequenz mit Plattenwärmetauscher + Erhitzer (Wasser)

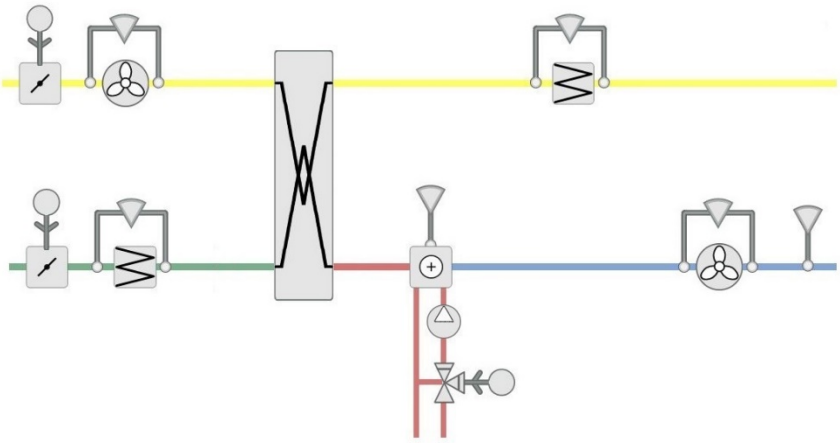

	G			
	G0			
	GND			
	+C			
	GDO			
ZLV Start	DO1			
ALV Start	DO2			
	DO3			
	DO4			
Außenluftklappe	DO5			
Erhitzerpumpe	DO6		Ext D	
	DO7			
	Agnd		DI1	ZLV Betriebsmeldung
Außentemperatur – opt.	AI1		DI2	ALV Betriebsmeldung
Zulufttemperatur	AI2		DI3	Filter Zuluft
	Agnd		DI4	Filter Abluft
Frostschutztemperatur	AI3		DI5	
Ablufttemperatur – opt.	AI4		DI6	
	Agnd		DI7	*Nachlauf – opt.*
Enteisung WRG	UI1		DI8	*Feueralarm – opt.*
CO2 – opt.	UI2		Agnd	
	Agnd		AO1	ZLV Ausgang
	UI3		AO2	ALV Ausgang
Ext. Sollwert – opt.	UI4		AO3	WRG Ausgang
			AO4	Erhitzer Ausgang
	TCP		AO5	

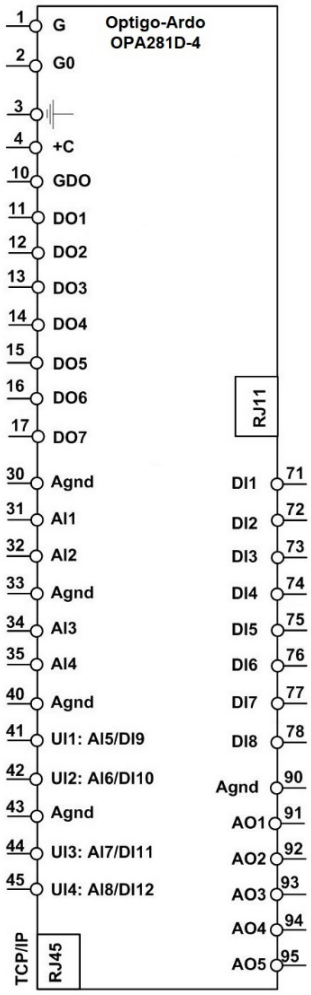

Klemmenanschluss

Konfiguration 21142000

Funktionsbeschreibung:

Konstante Zulufttemperaturregelung – Manuelle Zuluft- + Abluftventilatorregelung (z. B. EC-Ventilator) – Temperaturregelsequenz mit Plattenwärmetauscher + Elektroerhitzer

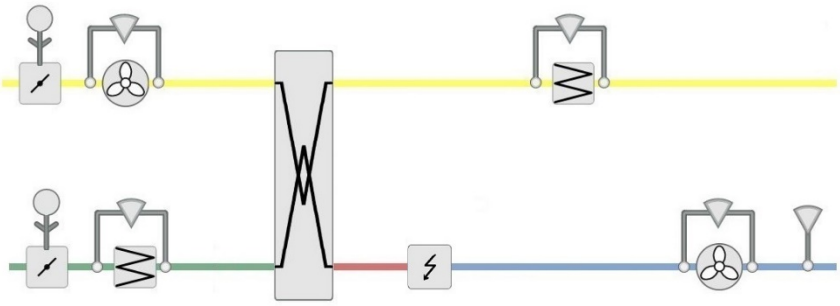

	G			
	G0			
	GND			
	+C			
	GDO			
ZLV Start	DO1			
ALV Start	DO2			
	DO3			
	DO4			
Außenluftklappe	DO5			
	DO6		Ext D	
Elektroerhitzer [PWM]	DO7			
	Agnd		DI1	ZLV Betriebsmeldung
Außentemperatur – opt.	AI1		DI2	ALV Betriebsmeldung
Zulufttemperatur	AI2		DI3	Filter Zuluft
	Agnd		DI4	Filter Abluft
	AI3		DI5	
Ablufttemperatur – opt.	AI4		DI6	Überhitzg. Elektroerhitzer
	Agnd		DI7	*Nachlauf – opt.*
Enteisung WRG	UI1		DI8	*Feueralarm – opt.*
CO2 – opt.	UI2		Agnd	
	Agnd		AO1	ZLV Ausgang
	UI3		AO2	ALV Ausgang
Ext. Sollwert – opt.	UI4		AO3	WRG Ausgang
			AO4	
	TCP		AO5	

Klemmenanschluss

Konfiguration 21132541

Funktionsbeschreibung: Konstante Zulufttemperaturregelung – Manuelle Zuluft- + Abluftventilatorregelung (z. B. EC-Ventilator) – Temperaturregelsequenz mit Plattenwärmetauscher + Erhitzer (Wasser) und Kühler (Wasser) als Change-Over (z. B. Wärmepumpe) + Elektroerhitzer

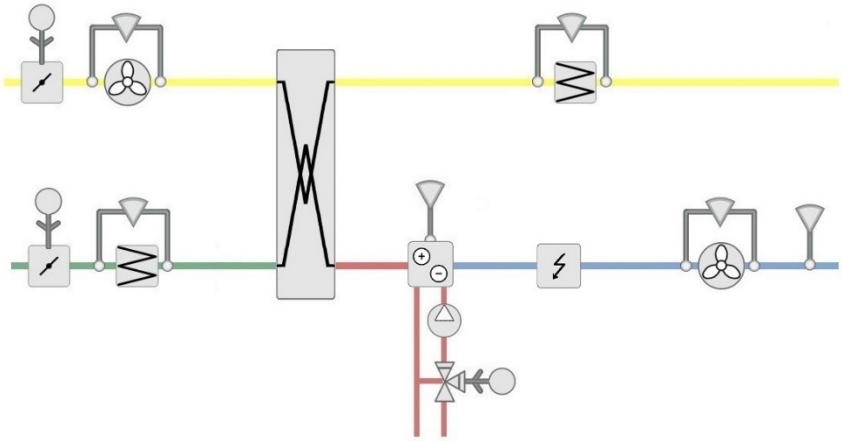

	G			
	G0			
	GND			
	+C			
	GDO			
ZLV Start	DO1			
ALV Start	DO2			
	DO3			
	DO4			
Außenluftklappe	DO5			
Pumpe Erhitzer/Kühler	DO6		Ext D	
Elektroerhitzer [PWM]	DO7			
	Agnd		DI1	ZLV Betriebsmeldung
Außentemperatur – opt.	AI1		DI2	ALV Betriebsmeldung
Zulufttemperatur	AI2		DI3	Filter Zuluft
	Agnd		DI4	Filter Abluft
Frostschutztemperatur	AI3		DI5	Change-Over H/K
Ablufttemperatur – opt.	AI4		DI6	Überhitzg. Elektroerhitzer
	Agnd		DI7	*Nachlauf – opt.*
Enteisung WRG	UI1		DI8	*Feueralarm – opt.*
CO2 – opt.	UI2		Agnd	
	Agnd		AO1	ZLV Ausgang
	UI3		AO2	ALV Ausgang
Ext. Sollwert – opt.	UI4		AO3	WRG Ausgang
			AO4	Erhitzer/Kühler Ausgang
	TCP		AO5	

Klemmenanschluss

Konfiguration 21332501

Funktionsbeschreibung: Abluft-Kaskaden-Temperaturregelung – Manuelle Zuluft- + Abluftventilatorregelung (z. B. EC-Ventilator) - Temperaturregelsequenz mit Plattenwärmetauscher + Erhitzer (Wasser) und Kühler (Wasser) als Change-Over (z. B. Wärmepumpe)

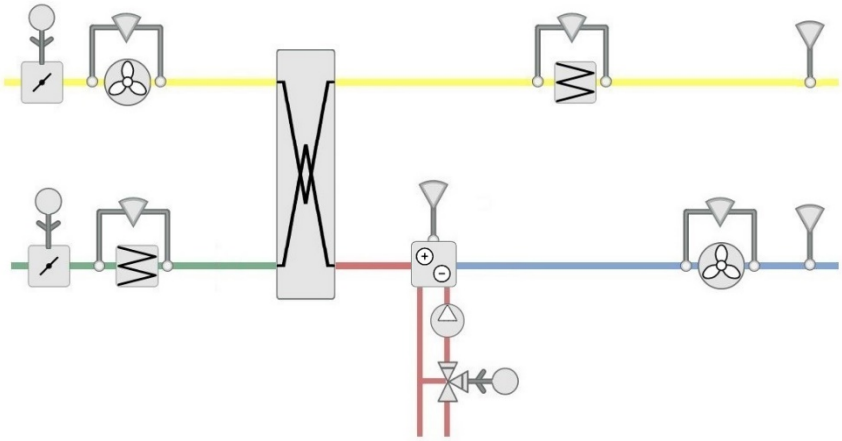

	G			
	G0			
	GND			
	+C			
	GDO			
ZLV Start	DO1			
ALV Start	DO2			
	DO3			
	DO4			
Außenluftklappe	DO5			
Pumpe Erhitzer/Kühler	DO6		Ext D	
	DO7			
	Agnd		DI1	ZLV Betriebsmeldung
Außentemperatur – opt.	AI1		DI2	ALV Betriebsmeldung
Zulufttemperatur	AI2		DI3	Filter Zuluft
	Agnd		DI4	Filter Abluft
Frostschutztemperatur	AI3		DI5	Change-Over H/K
Ablufttemperatur	AI4		DI6	
	Agnd		DI7	*Nachlauf – opt.*
Enteisung WRG	UI1		DI8	*Feueralarm – opt.*
CO2 – opt.	UI2		Agnd	
	Agnd		AO1	ZLV Ausgang
	UI3		AO2	ALV Ausgang
Ext. Sollwert – opt.	UI4		AO3	WRG Ausgang
			AO4	Erhitzer/Kühler Ausgang
	TCP		AO5	

Klemmenanschluss

Konfiguration 21332500

Funktionsbeschreibung:

Abluft-Kaskaden-Temperaturregelung – Manuelle Zuluft- + Abluftventilatorregelung (z. B. EC-Ventilator) - Temperaturregelsequenz mit Plattenwärmetauscher + Erhitzer (Wasser) + Kühler (Wasser)

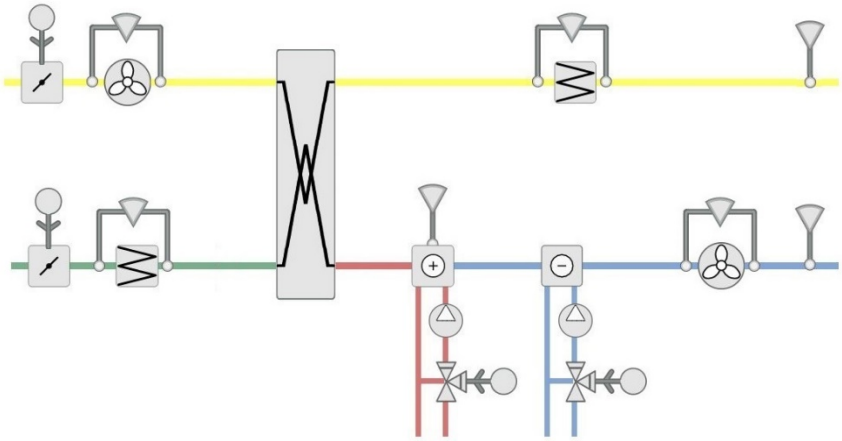

	G			
	G0			
	GND			
	+C			
	GDO			
ZLV Start	DO1			
ALV Start	DO2			
	DO3			
	DO4			
Außenluftklappe	DO5			
Erhitzerpumpe	DO6		Ext D	
Kühlerpumpe	DO7			
	Agnd		DI1	ZLV Betriebsmeldung
Außentemperatur – opt.	AI1		DI2	ALV Betriebsmeldung
Zulufttemperatur	AI2		DI3	Filter Zuluft
	Agnd		DI4	Filter Abluft
Frostschutztemperatur	AI3		DI5	
Ablufttemperatur	AI4		DI6	
	Agnd		DI7	*Nachlauf – opt.*
Enteisung WRG	UI1		DI8	*Feueralarm – opt.*
CO2 – opt.	UI2		Agnd	
	Agnd		AO1	ZLV Ausgang
	UI3		AO2	ALV Ausgang
Ext. Sollwert – opt.	UI4		AO3	WRG Ausgang
			AO4	Erhitzer Ausgang
	TCP		AO5	Kühler Ausgang

Klemmenanschluss

Konfiguration 21332000

Funktionsbeschreibung:

Abluft-Kaskaden-Temperaturregelung – Manuelle Zuluft- + Abluftventilatorregelung (z. B. EC-Ventilator) - Temperaturregelsequenz mit Plattenwärmetauscher + Erhitzer (Wasser)

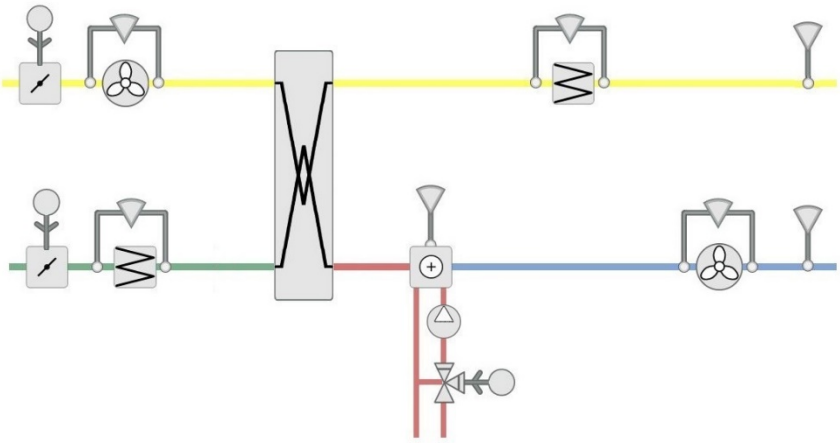

	G			
	G0			
	GND			
	+C			
	GDO			
ZLV Start	DO1			
ALV Start	DO2			
	DO3			
	DO4			
Außenluftklappe	DO5			
Erhitzerpumpe	DO6		Ext D	
	DO7			
	Agnd		DI1	ZLV Betriebsmeldung
Außentemperatur – opt.	AI1		DI2	ALV Betriebsmeldung
Zulufttemperatur	AI2		DI3	Filter Zuluft
	Agnd		DI4	Filter Abluft
Frostschutztemperatur	AI3		DI5	
Ablufttemperatur	AI4		DI6	
	Agnd		DI7	*Nachlauf – opt.*
Enteisung WRG	UI1		DI8	*Feueralarm – opt.*
CO2 – opt.	UI2		Agnd	
	Agnd		AO1	ZLV Ausgang
	UI3		AO2	ALV Ausgang
Ext. Sollwert – opt.	UI4		AO3	WRG Ausgang
			AO4	Erhitzer Ausgang
	TCP		AO5	

Klemmenanschluss

Konfiguration 21342000

Funktionsbeschreibung:

Abluft-Kaskaden-Temperaturregelung – Manuelle Zuluft- + Abluftventilatorregelung (z. B. EC-Ventilator) - Temperaturregelsequenz mit Plattenwärmetauscher + Elektroerhitzer

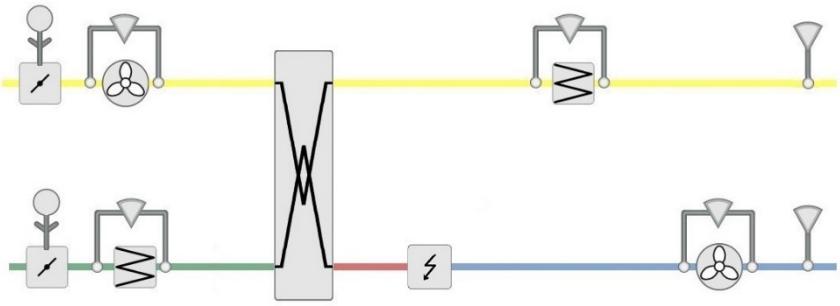

	G			
	G0			
	GND			
	+C			
	GDO			
ZLV Start	DO1			
ALV Start	DO2			
	DO3			
	DO4			
Außenluftklappe	DO5			
	DO6		Ext D	
Elektroerhitzer [PWM]	DO7			
	Agnd		DI1	ZLV Betriebsmeldung
Außentemperatur – opt.	AI1		DI2	ALV Betriebsmeldung
Zulufttemperatur	AI2		DI3	Filter Zuluft
	Agnd		DI4	Filter Abluft
	AI3		DI5	
Ablufttemperatur	AI4		DI6	Überhitzg. Elektroerhitzer
	Agnd		DI7	*Nachlauf – opt.*
Enteisung WRG	UI1		DI8	*Feueralarm – opt.*
CO2 – opt.	UI2		Agnd	
	Agnd		AO1	ZLV Ausgang
	UI3		AO2	ALV Ausgang
Ext. Sollwert – opt.	UI4		AO3	WRG Ausgang
			AO4	
	TCP		AO5	

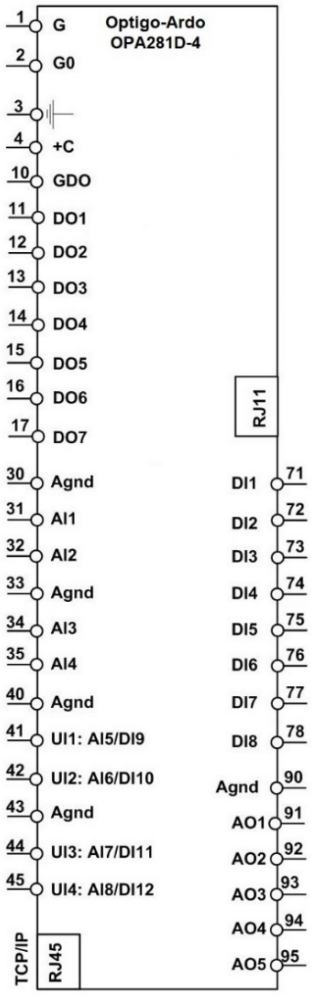

Klemmenanschluss

Konfiguration 21332541

Funktionsbeschreibung: Abluft-Kaskaden-Temperaturregelung – Manuelle Zuluft- + Abluftventilatorregelung (z. B. EC-Ventilator) - Temperaturregelsequenz mit Plattenwärmetauscher + Erhitzer (Wasser) und Kühler (Wasser) als Change-Over (z. B. Wärmepumpe) + Elektroerhitzer

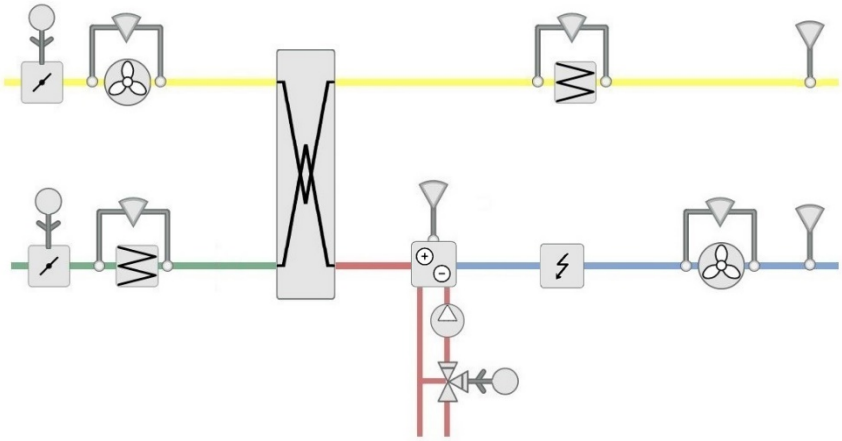

	G			
	G0			
	GND			
	+C			
	GDO			
ZLV Start	DO1			
ALV Start	DO2			
	DO3			
	DO4			
Außenluftklappe	DO5			
Pumpe Erhitzer/Kühler	DO6		Ext D	
Elektroerhitzer [PWM]	DO7			
	Agnd		DI1	ZLV Betriebsmeldung
Außentemperatur – opt.	AI1		DI2	ALV Betriebsmeldung
Zulufttemperatur	AI2		DI3	Filter Zuluft
	Agnd		DI4	Filter Abluft
Frostschutztemperatur	AI3		DI5	Change-Over H/K
Ablufttemperatur	AI4		DI6	Überhitzg. Elektroerhitzer
	Agnd		DI7	*Nachlauf – opt.*
Enteisung WRG	UI1		DI8	*Feueralarm – opt.*
CO2 – opt.	UI2		Agnd	
	Agnd		AO1	ZLV Ausgang
	UI3		AO2	ALV Ausgang
Ext. Sollwert – opt.	UI4		AO3	WRG Ausgang
			AO4	Erhitzer/Kühler Ausgang
	TCP		AO5	

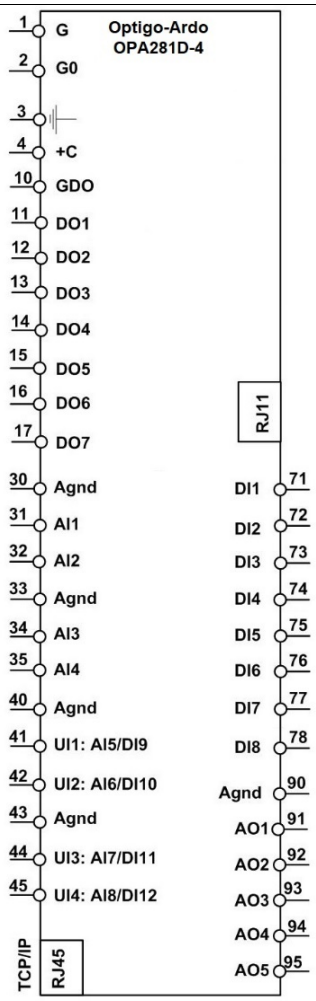

Klemmenanschluss

Konfiguration 21232501

Funktionsbeschreibung: Raum-Kaskaden-Temperaturregelung – Manuelle Zuluft- + Abluftventilatorregelung (z. B. EC-Ventilator) – Temperaturregelsequenz mit Plattenwärmetauscher + Erhitzer (Wasser) und Kühler (Wasser) als Change-Over (z. B. Wärmepumpe)

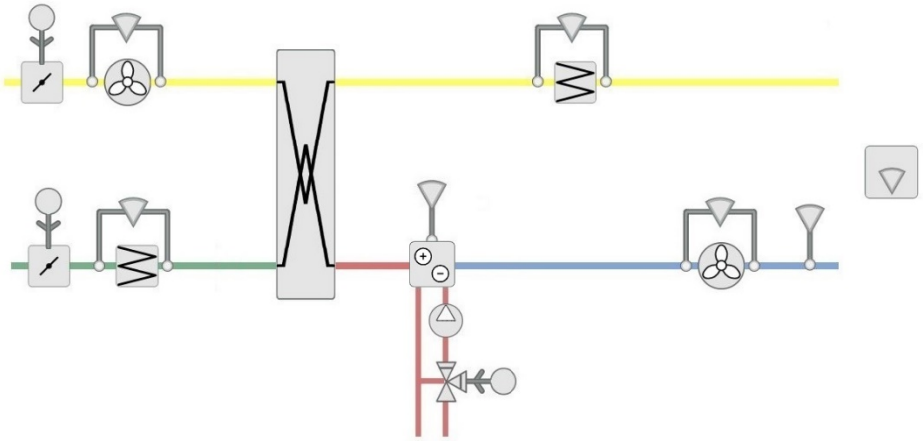

	G			
	G0			
	GND			
	+C			
	GDO			
ZLV Start	DO1			
ALV Start	DO2			
	DO3			
	DO4			
Außenluftklappe	DO5			
Pumpe Erhitzer/Kühler	DO6		Ext D	
	DO7			
	Agnd		DI1	ZLV Betriebsmeldung
Außentemperatur – opt.	AI1		DI2	ALV Betriebsmeldung
Zulufttemperatur	AI2		DI3	Filter Zuluft
	Agnd		DI4	Filter Abluft
Frostschutztemperatur	AI3		DI5	Change-Over H/K
Raumtemperatur	AI4		DI6	
	Agnd		DI7	*Nachlauf – opt.*
Enteisung WRG	UI1		DI8	*Feueralarm – opt.*
CO2 – opt.	UI2		Agnd	
	Agnd		AO1	ZLV Ausgang
	UI3		AO2	ALV Ausgang
Ext. Sollwert – opt.	UI4		AO3	WRG Ausgang
			AO4	Erhitzer/Kühler Ausgang
	TCP		AO5	

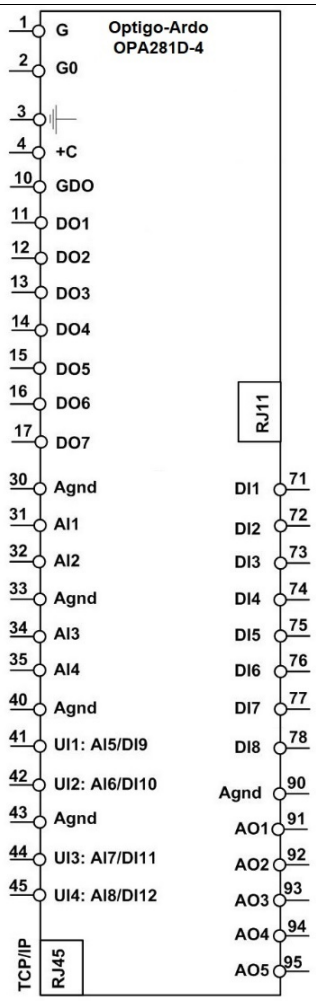

Klemmenanschluss

Konfiguration 21232500

Funktionsbeschreibung:

Raum-Kaskaden-Temperaturregelung – Manuelle Zuluft- + Abluftventilatorregelung (z. B. EC-Ventilator) – Temperaturregelsequenz mit Plattenwärmetauscher + Erhitzer (Wasser) + Kühler (Wasser)

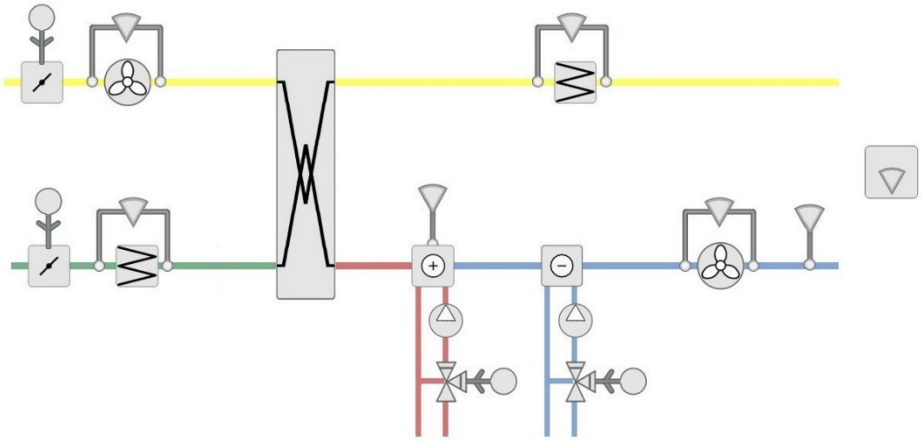

	G			
	G0			
	GND			
	+C			
	GDO			
ZLV Start	DO1			
ALV Start	DO2			
	DO3			
	DO4			
Außenluftklappe	DO5			
Erhitzerpumpe	DO6		Ext D	
Kühlerpumpe	DO7			
	Agnd		DI1	ZLV Betriebsmeldung
Außentemperatur – opt.	AI1		DI2	ALV Betriebsmeldung
Zulufttemperatur	AI2		DI3	Filter Zuluft
	Agnd		DI4	Filter Abluft
Frostschutztemperatur	AI3		DI5	
Raumtemperatur	AI4		DI6	
	Agnd		DI7	*Nachlauf – opt.*
Enteisung WRG	UI1		DI8	*Feueralarm – opt.*
CO2 – opt.	UI2		Agnd	
	Agnd		AO1	ZLV Ausgang
	UI3		AO2	ALV Ausgang
Ext. Sollwert – opt.	UI4		AO3	WRG Ausgang
			AO4	Erhitzer Ausgang
	TCP		AO5	Kühler Ausgang

Klemmenanschluss

Konfiguration 21232000

Funktionsbeschreibung:

Raum-Kaskaden-Temperaturregelung – Manuelle Zuluft- + Abluftventilatorregelung (z. B. EC-Ventilator) – Temperaturregelsequenz mit Plattenwärmetauscher + Erhitzer (Wasser)

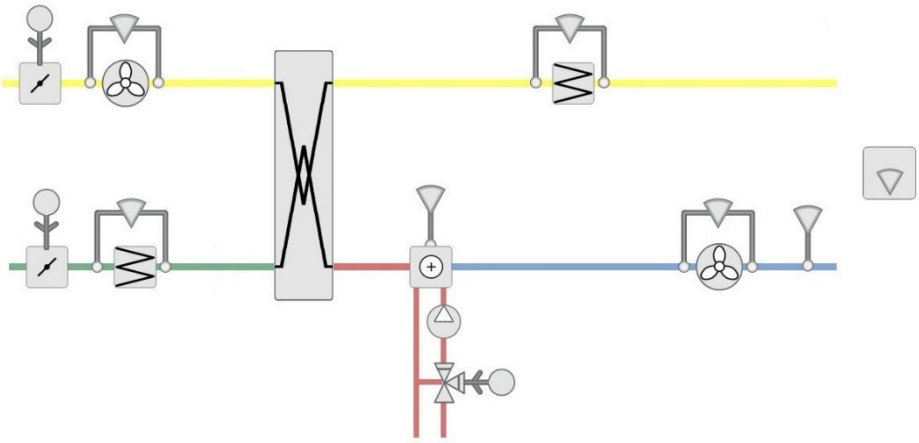

	G			
	G0			
	GND			
	+C			
	GDO			
ZLV Start	DO1			
ALV Start	DO2			
	DO3			
	DO4			
Außenluftklappe	DO5			
Erhitzerpumpe	DO6		Ext D	
	DO7			
	Agnd		DI1	ZLV Betriebsmeldung
Außentemperatur – opt.	AI1		DI2	ALV Betriebsmeldung
Zulufttemperatur	AI2		DI3	Filter Zuluft
	Agnd		DI4	Filter Abluft
Frostschutztemperatur	AI3		DI5	
Raumtemperatur	AI4		DI6	
	Agnd		DI7	*Nachlauf – opt.*
Enteisung WRG	UI1		DI8	*Feueralarm – opt.*
CO2 – opt.	UI2		Agnd	
	Agnd		AO1	ZLV Ausgang
	UI3		AO2	ALV Ausgang
Ext. Sollwert – opt.	UI4		AO3	WRG Ausgang
			AO4	Erhitzer Ausgang
	TCP		AO5	

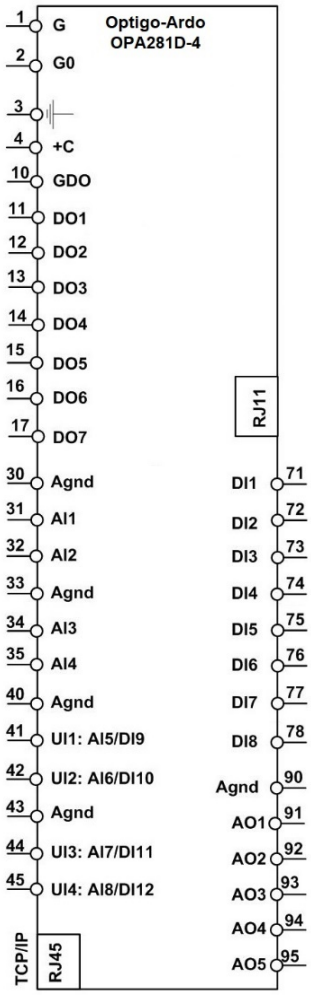

Klemmenanschluss

Konfiguration 21242000

Funktionsbeschreibung:

Raum-Kaskaden-Temperaturregelung – Manuelle Zuluft- + Abluftventilatorregelung (z. B. EC-Ventilator) – Temperaturregelsequenz mit Plattenwärmetauscher + Elektroerhitzer

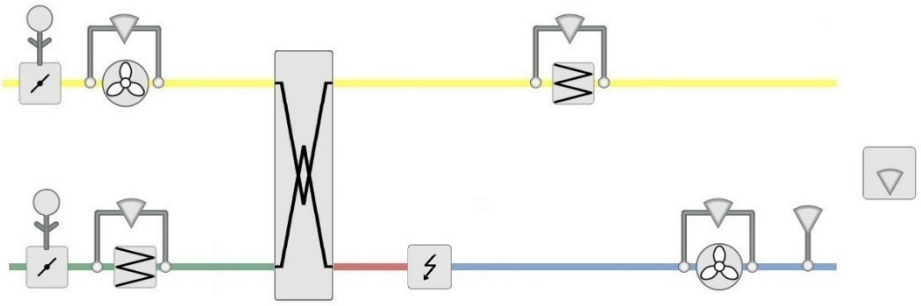

	G			
	G0			
	GND			
	+C			
	GDO			
ZLV Start	DO1			
ALV Start	DO2			
	DO3			
	DO4			
Außenluftklappe	DO5			
	DO6		Ext D	
Elektroerhitzer [PWM]	DO7			
	Agnd		DI1	ZLV Betriebsmeldung
Außentemperatur – opt.	AI1		DI2	ALV Betriebsmeldung
Zulufttemperatur	AI2		DI3	Filter Zuluft
	Agnd		DI4	Filter Abluft
	AI3		DI5	
Raumtemperatur	AI4		DI6	Überhitzg. Elektroerhitzer
	Agnd		DI7	*Nachlauf – opt.*
Enteisung WRG	UI1		DI8	*Feueralarm – opt.*
CO2 – opt.	UI2		Agnd	
	Agnd		AO1	ZLV Ausgang
	UI3		AO2	ALV Ausgang
Ext. Sollwert – opt.	UI4		AO3	WRG Ausgang
			AO4	
	TCP		AO5	

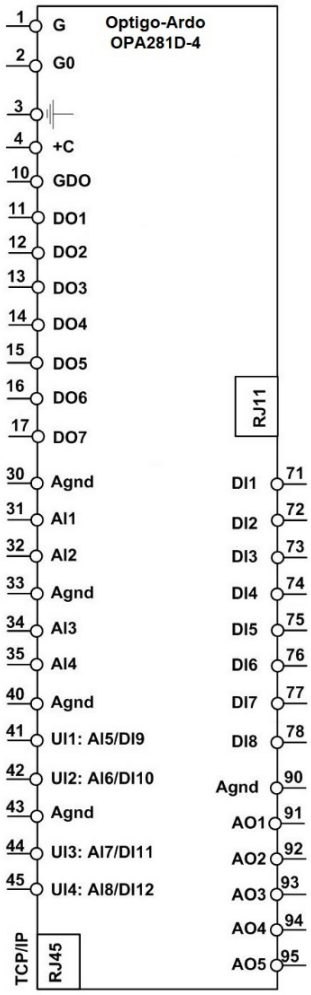

Klemmenanschluss

Konfiguration 21232541

Funktionsbeschreibung: Raum-Kaskaden-Temperaturregelung – Manuelle Zuluft- + Abluftventilatorregelung (z. B. EC-Ventilator) – Temperaturregelsequenz mit Plattenwärmetauscher + Erhitzer (Wasser) und Kühler (Wasser) als Change-Over (z. B. Wärmepumpe) + Elektroerhitzer

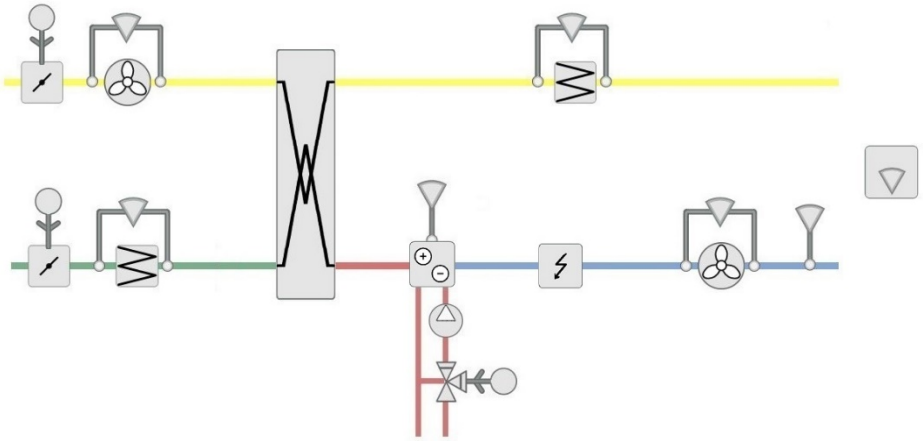

	G			
	G0			
	GND			
	+C			
	GDO			
ZLV Start	DO1			
ALV Start	DO2			
	DO3			
	DO4			
Außenluftklappe	DO5			
Pumpe Erhitzer/Kühler	DO6		Ext D	
Elektroerhitzer [PWM]	DO7			
	Agnd		DI1	ZLV Betriebsmeldung
Außentemperatur – opt.	AI1		DI2	ALV Betriebsmeldung
Zulufttemperatur	AI2		DI3	Filter Zuluft
	Agnd		DI4	Filter Abluft
Frostschutztemperatur	AI3		DI5	Change-Over H/K
Raumtemperatur	AI4		DI6	Überhitzg. Elektroerhitzer
	Agnd		DI7	*Nachlauf – opt.*
Enteisung WRG	UI1		DI8	*Feueralarm – opt.*
CO2 – opt.	UI2		Agnd	
	Agnd		AO1	ZLV Ausgang
	UI3		AO2	ALV Ausgang
Ext. Sollwert – opt.	UI4		AO3	WRG Ausgang
			AO4	Erhitzer/Kühler Ausgang
	TCP		AO5	

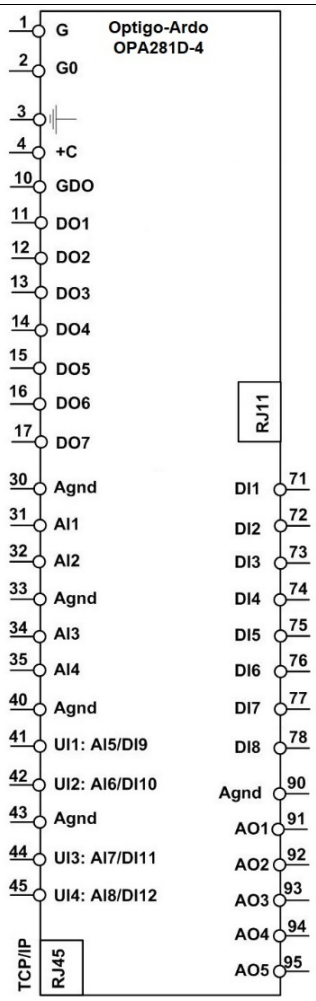

Klemmenanschluss

Konfiguration 22131501

Funktionsbeschreibung: Konstante Zulufttemperaturregelung – Manuelle 2-stufige Zuluft- + Abluftventilatorregelung –Temperaturregelsequenz mit Mischklappe + Erhitzer (Wasser) und Kühler (Wasser) als Change-Over (z. B. Wärmepumpe)

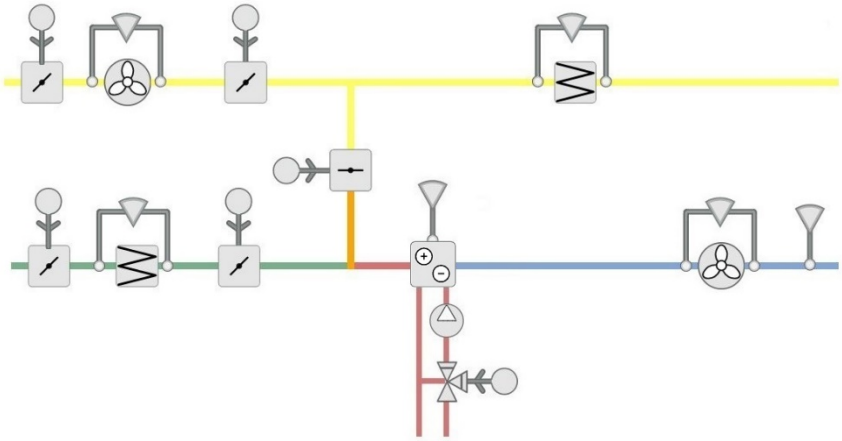

	G			
	G0			
	GND			
	+C			
	GDO			
ZLV Stufe 1	DO1			
ALV Stufe 1	DO2			
ZLV Stufe 2	DO3			
ALV Stufe 2	DO4			
Außenluftklappe	DO5			
Pumpe Erhitzer/Kühler	DO6		Ext D	
	DO7			
	Agnd		DI1	ZLV Betriebsmeldung
Außentemperatur – opt.	AI1		DI2	ALV Betriebsmeldung
Zulufttemperatur	AI2		DI3	Filter Zuluft
	Agnd		DI4	Filter Abluft
Frostschutztemperatur	AI3		DI5	Change-Over H/K
Ablufttemperatur – opt.	AI4		DI6	
	Agnd		DI7	*Nachlauf – opt.*
	UI1		DI8	*Feueralarm – opt.*
CO2 – opt.	UI2		Agnd	
	Agnd		AO1	
	UI3		AO2	
Ext. Sollwert – opt.	UI4		AO3	Mischklappe Ausgang
			AO4	Erhitzer/Kühler Ausgang
	TCP		AO5	

Klemmenanschluss

Konfiguration 22131500

Funktionsbeschreibung:

Konstante Zulufttemperaturregelung – Manuelle 2-stufige Zuluft- + Abluftventilatorregelung – Temperaturregelsequenz mit Mischklappe + Erhitzer (Wasser) + Kühler (Wasser)

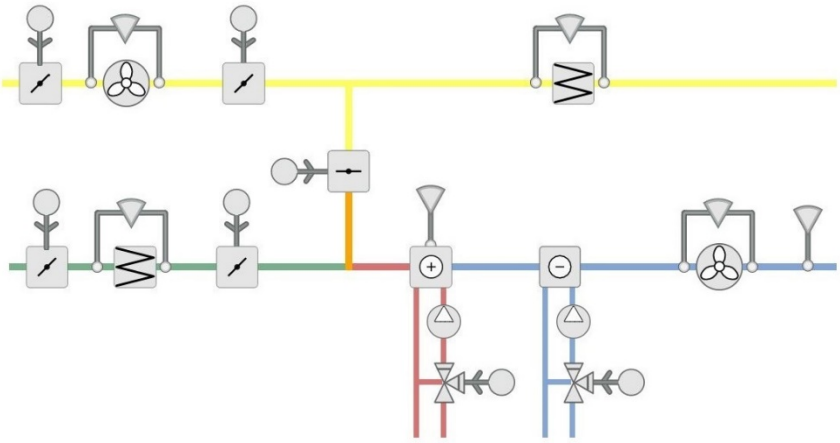

	G			
	G0			
	GND			
	+C			
	GDO			
ZLV Stufe 1	DO1			
ALV Stufe 1	DO2			
ZLV Stufe 2	DO3			
ALV Stufe 2	DO4			
Außenluftklappe	DO5			
Erhitzerpumpe	DO6		Ext D	
Kühlerpumpe	DO7			
	Agnd		DI1	ZLV Betriebsmeldung
Außentemperatur – opt.	AI1		DI2	ALV Betriebsmeldung
Zulufttemperatur	AI2		DI3	Filter Zuluft
	Agnd		DI4	Filter Abluft
Frostschutztemperatur	AI3		DI5	
Ablufttemperatur – opt.	AI4		DI6	
	Agnd		DI7	*Nachlauf – opt.*
	UI1		DI8	*Feueralarm – opt.*
CO2 – opt.	UI2		Agnd	
	Agnd		AO1	
	UI3		AO2	
Ext. Sollwert – opt.	UI4		AO3	Mischklappe Ausgang
			AO4	Erhitzer Ausgang
	TCP		AO5	Kühler Ausgang

Klemmenanschluss

Konfiguration 22131000

Funktionsbeschreibung:

Konstante Zulufttemperaturregelung – Manuelle 2-stufige Zuluft- + Abluftventilatorregelung – Temperaturregelsequenz mit Mischklappe + Erhitzer (Wasser)

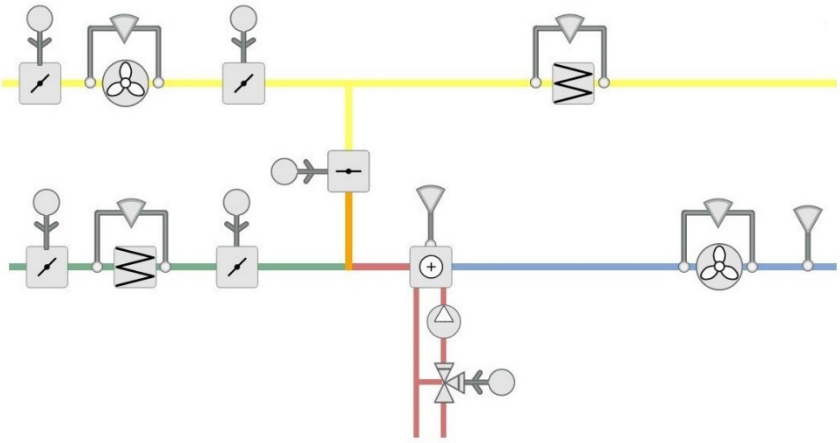

	G			
	G0			
	GND			
	+C			
	GDO			
ZLV Stufe 1	DO1			
ALV Stufe 1	DO2			
ZLV Stufe 2	DO3			
ALV Stufe 2	DO4			
Außenluftklappe	DO5			
Erhitzerpumpe	DO6		Ext D	
	DO7			
	Agnd		DI1	ZLV Betriebsmeldung
Außentemperatur – opt.	AI1		DI2	ALV Betriebsmeldung
Zulufttemperatur	AI2		DI3	Filter Zuluft
	Agnd		DI4	Filter Abluft
Frostschutztemperatur	AI3		DI5	
Ablufttemperatur – opt.	AI4		DI6	
	Agnd		DI7	*Nachlauf – opt.*
	UI1		DI8	*Feueralarm – opt.*
CO2 – opt.	UI2		Agnd	
	Agnd		AO1	
	UI3		AO2	
Ext. Sollwert – opt.	UI4		AO3	Mischklappe Ausgang
			AO4	Erhitzer Ausgang
	TCP		AO5	

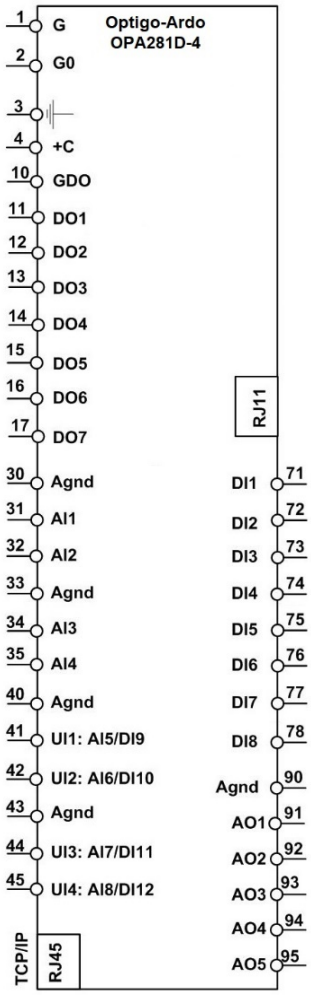

Klemmenanschluss

Konfiguration 22141000

Funktionsbeschreibung:

Konstante Zulufttemperaturregelung – Manuelle 2-stufige Zuluft- + Abluftventilatorregelung – Temperaturregelsequenz mit Mischklappe + Elektroerhitzer

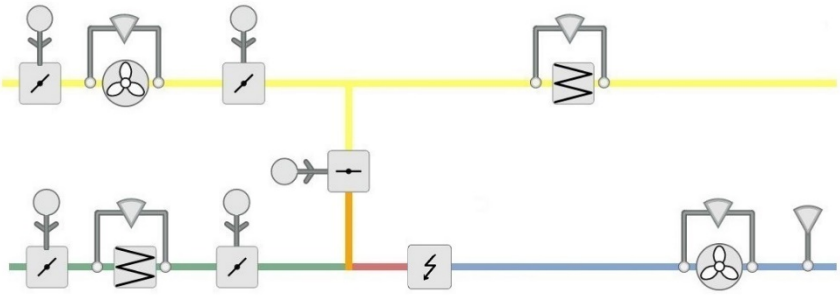

	G			
	G0			
	GND			
	+C			
	GDO			
ZLV Stufe 1	DO1			
ALV Stufe 1	DO2			
ZLV Stufe 2	DO3			
ALV Stufe 2	DO4			
Außenluftklappe	DO5			
	DO6		Ext D	
Elektroerhitzer [PWM]	DO7			
	Agnd		DI1	ZLV Betriebsmeldung
Außentemperatur – opt.	AI1		DI2	ALV Betriebsmeldung
Zulufttemperatur	AI2		DI3	Filter Zuluft
	Agnd		DI4	Filter Abluft
	AI3		DI5	
Ablufttemperatur – opt.	AI4		DI6	Überhitzg. Elektroerhitzer
	Agnd		DI7	*Nachlauf – opt.*
	UI1		DI8	*Feueralarm – opt.*
CO2 – opt.	UI2		Agnd	
	Agnd		AO1	
	UI3		AO2	
Ext. Sollwert – opt.	UI4		AO3	Mischklappe Ausgang
			AO4	
	TCP		AO5	

Klemmenanschluss

Konfiguration 22131541

Funktionsbeschreibung: Konstante Zulufttemperaturregelung – Manuelle 2-stufige Zuluft- + Abluftventilatorregelung –Temperaturregelsequenz mit Mischklappe + Erhitzer (Wasser) und Kühler (Wasser) als Change-Over (z. B. Wärmepumpe) + Elektroerhitzer

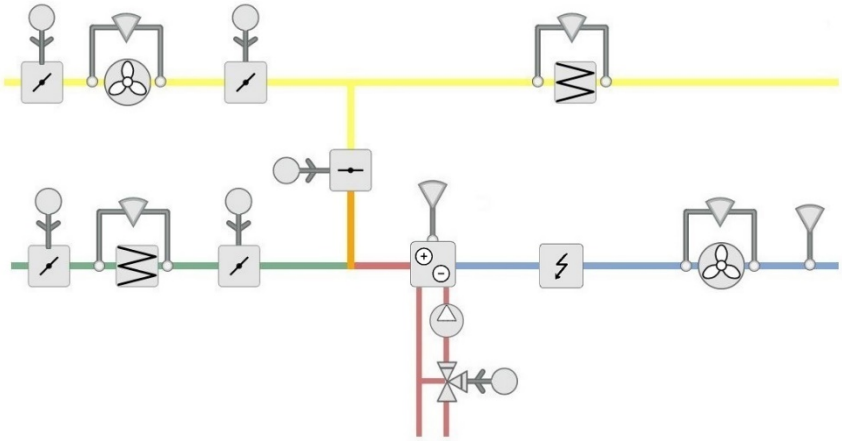

	G			
	G0			
	GND			
	+C			
	GDO			
ZLV Stufe 1	DO1			
ALV Stufe 1	DO2			
ZLV Stufe 2	DO3			
ALV Stufe 2	DO4			
Außenluftklappe	DO5			
Pumpe Erhitzer/Kühler	DO6		Ext D	
Elektroerhitzer [PWM]	DO7			
	Agnd		DI1	ZLV Betriebsmeldung
Außentemperatur – opt.	AI1		DI2	ALV Betriebsmeldung
Zulufttemperatur	AI2		DI3	Filter Zuluft
	Agnd		DI4	Filter Abluft
Frostschutztemperatur	AI3		DI5	Change-Over H/K
Ablufttemperatur – opt.	AI4		DI6	Überhitzg. Elektroerhitzer
	Agnd		DI7	*Nachlauf – opt.*
	UI1		DI8	*Feueralarm – opt.*
CO2 – opt.	UI2		Agnd	
	Agnd		AO1	
	UI3		AO2	
Ext. Sollwert – opt.	UI4		AO3	Mischklappe Ausgang
			AO4	Erhitzer/Kühler Ausgang
	TCP		AO5	

Klemmenanschluss

Konfiguration 22331501

Funktionsbeschreibung: Abluft-Kaskaden-Temperaturregelung – Manuelle 2-stufige Zuluft- + Abluftventilatorregelung –Temperaturregelsequenz mit Mischklappe + Erhitzer (Wasser) und Kühler (Wasser) als Change-Over (z. B. Wärmepumpe)

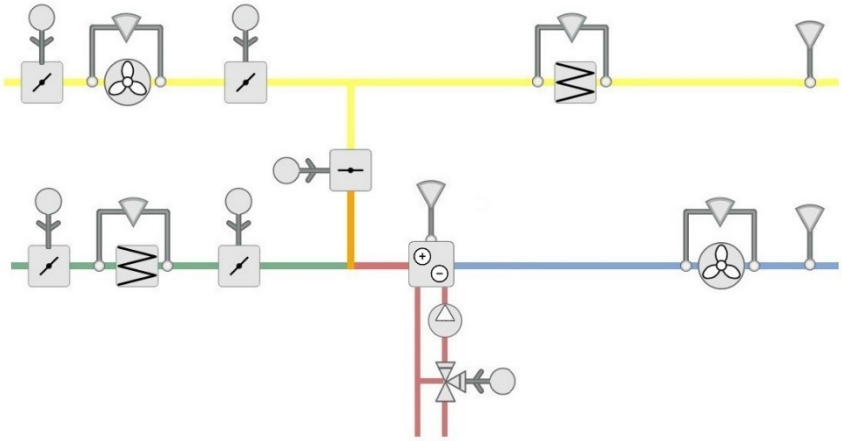

	G			
	G0			
	GND			
	+C			
	GDO			
ZLV Stufe 1	DO1			
ALV Stufe 1	DO2			
ZLV Stufe 2	DO3			
ALV Stufe 2	DO4			
Außenluftklappe	DO5			
Pumpe Erhitzer/Kühler	DO6		Ext D	
	DO7			
	Agnd		DI1	ZLV Betriebsmeldung
Außentemperatur – opt.	AI1		DI2	ALV Betriebsmeldung
Zulufttemperatur	AI2		DI3	Filter Zuluft
	Agnd		DI4	Filter Abluft
Frostschutztemperatur	AI3		DI5	Change-Over H/K
Ablufttemperatur	AI4		DI6	
	Agnd		DI7	*Nachlauf – opt.*
	UI1		DI8	*Feueralarm – opt.*
CO2 – opt.	UI2		Agnd	
	Agnd		AO1	
	UI3		AO2	
Ext. Sollwert – opt.	UI4		AO3	Mischklappe Ausgang
			AO4	Erhitzer/Kühler Ausgang
	TCP		AO5	

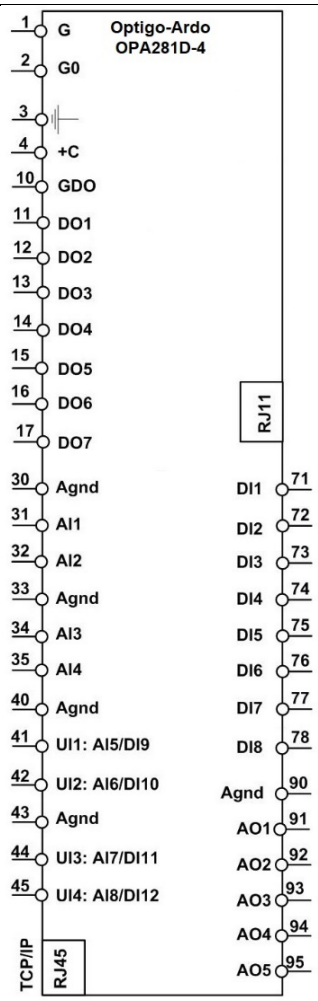

Klemmenanschluss

Konfiguration 22331500

Funktionsbeschreibung:

Abluft-Kaskaden-Temperaturregelung – Manuelle 2-stufige Zuluft- + Abluftventilatorregelung – Temperaturregelsequenz mit Mischklappe + Erhitzer (Wasser) + Kühler (Wasser)

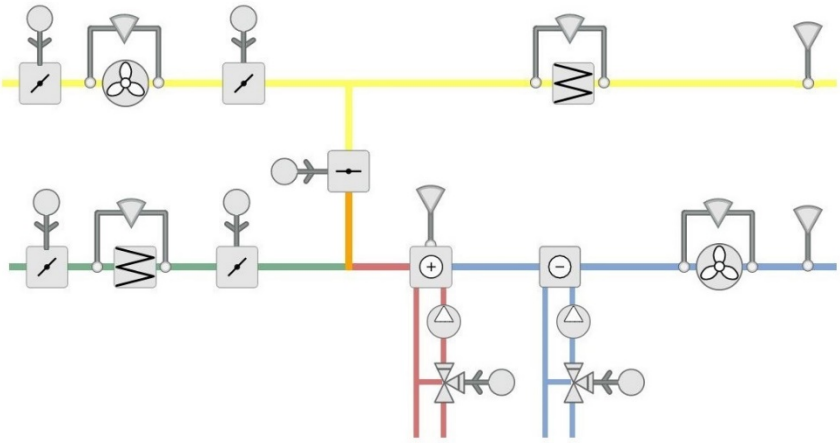

	G			
	G0			
	GND			
	+C			
	GDO			
ZLV Stufe 1	DO1			
ALV Stufe 1	DO2			
ZLV Stufe 2	DO3			
ALV Stufe 2	DO4			
Außenluftklappe	DO5			
Erhitzerpumpe	DO6		Ext D	
Kühlerpumpe	DO7			
	Agnd		DI1	ZLV Betriebsmeldung
Außentemperatur – opt.	AI1		DI2	ALV Betriebsmeldung
Zulufttemperatur	AI2		DI3	Filter Zuluft
	Agnd		DI4	Filter Abluft
Frostschutztemperatur	AI3		DI5	
Ablufttemperatur	AI4		DI6	
	Agnd		DI7	*Nachlauf – opt.*
	UI1		DI8	*Feueralarm – opt.*
CO2 – opt.	UI2		Agnd	
	Agnd		AO1	
	UI3		AO2	
Ext. Sollwert – opt.	UI4		AO3	Mischklappe Ausgang
			AO4	Erhitzer Ausgang
	TCP		AO5	Kühler Ausgang

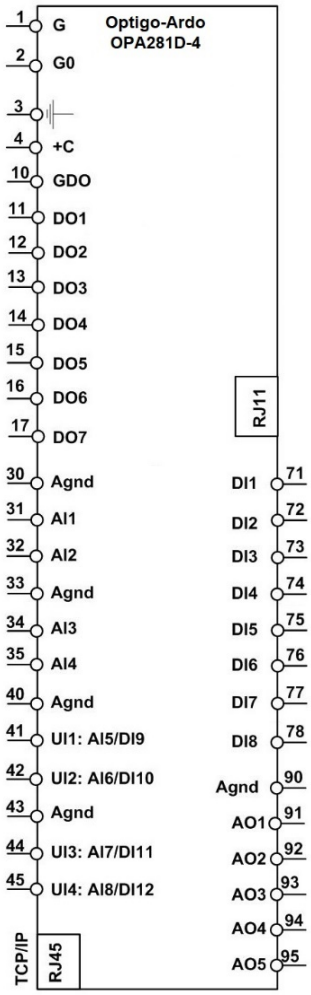

Klemmenanschluss

Konfiguration 22331000

Funktionsbeschreibung:

Abluft-Kaskaden-Temperaturregelung – Manuelle 2-stufige Zuluft- + Abluftventilatorregelung – Temperaturregelsequenz mit Mischklappe + Erhitzer (Wasser)

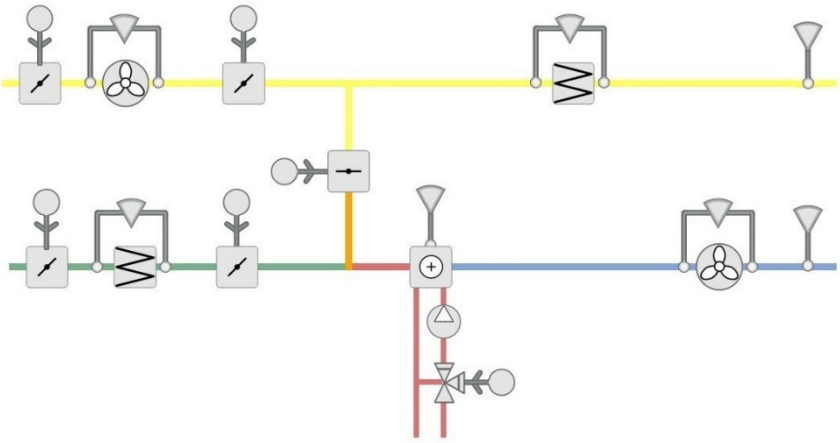

	G			
	G0			
	GND			
	+C			
	GDO			
ZLV Stufe 1	DO1			
ALV Stufe 1	DO2			
ZLV Stufe 2	DO3			
ALV Stufe 2	DO4			
Außenluftklappe	DO5			
Erhitzerpumpe	DO6		Ext D	
	DO7			
	Agnd		DI1	ZLV Betriebsmeldung
Außentemperatur – opt.	AI1		DI2	ALV Betriebsmeldung
Zulufttemperatur	AI2		DI3	Filter Zuluft
	Agnd		DI4	Filter Abluft
Frostschutztemperatur	AI3		DI5	
Ablufttemperatur	AI4		DI6	
	Agnd		DI7	*Nachlauf – opt.*
	UI1		DI8	*Feueralarm – opt.*
CO2 – opt.	UI2		Agnd	
	Agnd		AO1	
	UI3		AO2	
Ext. Sollwert – opt.	UI4		AO3	Mischklappe Ausgang
			AO4	Erhitzer Ausgang
	TCP		AO5	

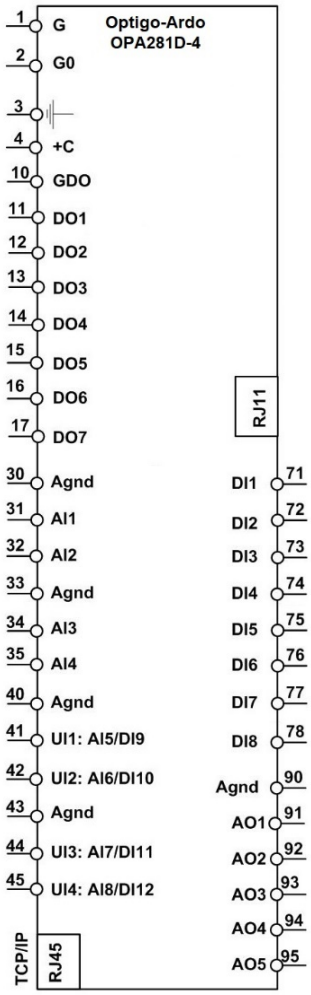

Klemmenanschluss

Konfiguration 22341000

Funktionsbeschreibung:

Abluft-Kaskaden-Temperaturregelung – Manuelle 2-stufige Zuluft- + Abluftventilatorregelung – Temperaturregelsequenz mit Mischklappe + Elektroerhitzer

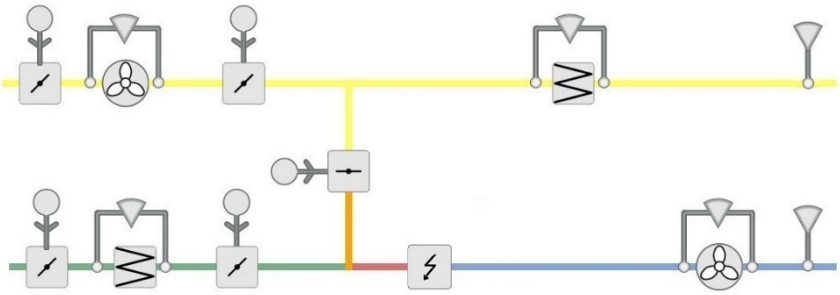

	G			
	G0			
	GND			
	+C			
	GDO			
ZLV Stufe 1	DO1			
ALV Stufe 1	DO2			
ZLV Stufe 2	DO3			
ALV Stufe 2	DO4			
Außenluftklappe	DO5			
	DO6		Ext D	
Elektroerhitzer [PWM]	DO7			
	Agnd		DI1	ZLV Betriebsmeldung
Außentemperatur – opt.	AI1		DI2	ALV Betriebsmeldung
Zulufttemperatur	AI2		DI3	Filter Zuluft
	Agnd		DI4	Filter Abluft
	AI3		DI5	
Ablufttemperatur	AI4		DI6	Überhitzg. Elektroerhitzer
	Agnd		DI7	*Nachlauf – opt.*
	UI1		DI8	*Feueralarm – opt.*
CO2 – opt.	UI2		Agnd	
	Agnd		AO1	
	UI3		AO2	
Ext. Sollwert – opt.	UI4		AO3	Mischklappe Ausgang
			AO4	
	TCP		AO5	

Klemmenanschluss

Konfiguration 22331541

Funktionsbeschreibung: Abluft-Kaskaden-Temperaturregelung – Manuelle 2-stufige Zuluft- + Abluftventilatorregelung –Temperaturregelsequenz mit Mischklappe + Erhitzer (Wasser) und Kühler (Wasser) als Change-Over (z. B. Wärmepumpe) + Elektroerhitzer

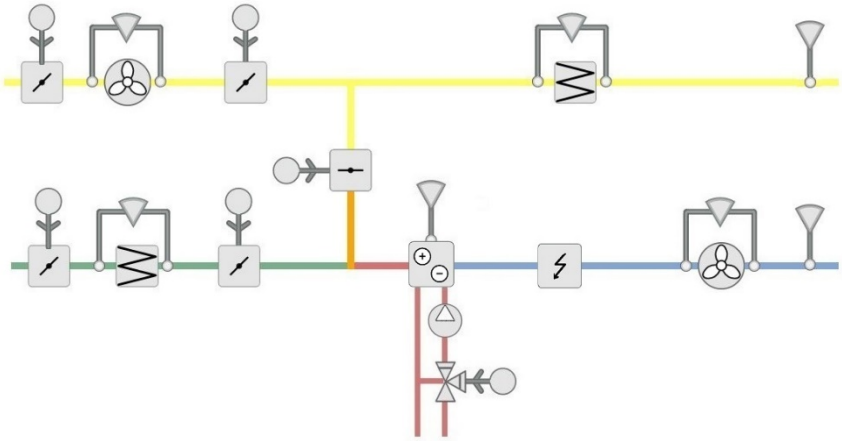

	G			
	G0			
	GND			
	+C			
	GDO			
ZLV Stufe 1	DO1			
ALV Stufe 1	DO2			
ZLV Stufe 2	DO3			
ALV Stufe 2	DO4			
Außenluftklappe	DO5			
Pumpe Erhitzer/Kühler	DO6		Ext D	
Elektroerhitzer [PWM]	DO7			
	Agnd		DI1	ZLV Betriebsmeldung
Außentemperatur – opt.	AI1		DI2	ALV Betriebsmeldung
Zulufttemperatur	AI2		DI3	Filter Zuluft
	Agnd		DI4	Filter Abluft
Frostschutztemperatur	AI3		DI5	Change-Over H/K
Ablufttemperatur	AI4		DI6	Überhitzg. Elektroerhitzer
	Agnd		DI7	*Nachlauf – opt.*
	UI1		DI8	*Feueralarm – opt.*
CO2 – opt.	UI2		Agnd	
	Agnd		AO1	
	UI3		AO2	
Ext. Sollwert – opt.	UI4		AO3	Mischklappe Ausgang
			AO4	Erhitzer/Kühler Ausgang
	TCP		AO5	

Klemmenanschluss

Konfiguration 22231501

Funktionsbeschreibung: Raum-Kaskaden-Temperaturregelung – Manuelle 2-stufige Zuluft- + Abluftventilatorregelung –Temperaturregelsequenz mit Mischklappe + Erhitzer (Wasser) und Kühler (Wasser) als Change-Over (z. B. Wärmepumpe)

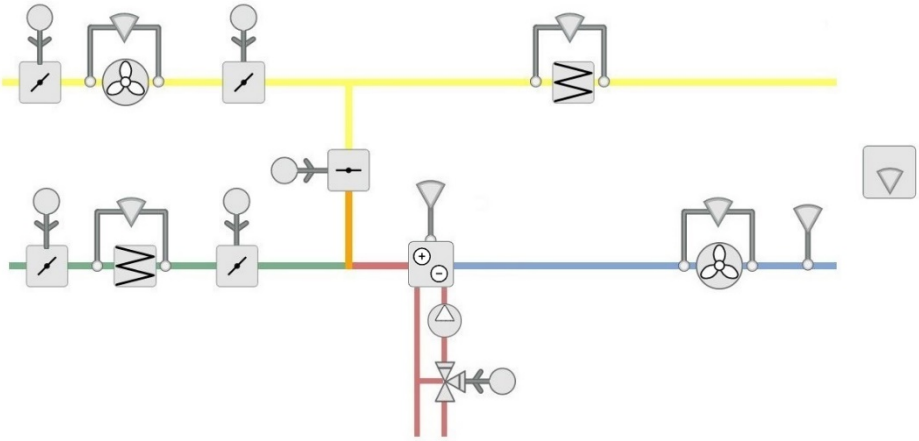

	G			
	G0			
	GND			
	+C			
	GDO			
ZLV Stufe 1	DO1			
ALV Stufe 1	DO2			
ZLV Stufe 2	DO3			
ALV Stufe 2	DO4			
Außenluftklappe	DO5			
Pumpe Erhitzer/Kühler	DO6		Ext D	
	DO7			
	Agnd		DI1	ZLV Betriebsmeldung
Außentemperatur – opt.	AI1		DI2	ALV Betriebsmeldung
Zulufttemperatur	AI2		DI3	Filter Zuluft
	Agnd		DI4	Filter Abluft
Frostschutztemperatur	AI3		DI5	Change-Over H/K
Raumtemperatur	AI4		DI6	
	Agnd		DI7	*Nachlauf – opt.*
	UI1		DI8	*Feueralarm – opt.*
CO2 – opt.	UI2		Agnd	
	Agnd		AO1	
	UI3		AO2	
Ext. Sollwert – opt.	UI4		AO3	Mischklappe Ausgang
			AO4	Erhitzer/Kühler Ausgang
	TCP		AO5	

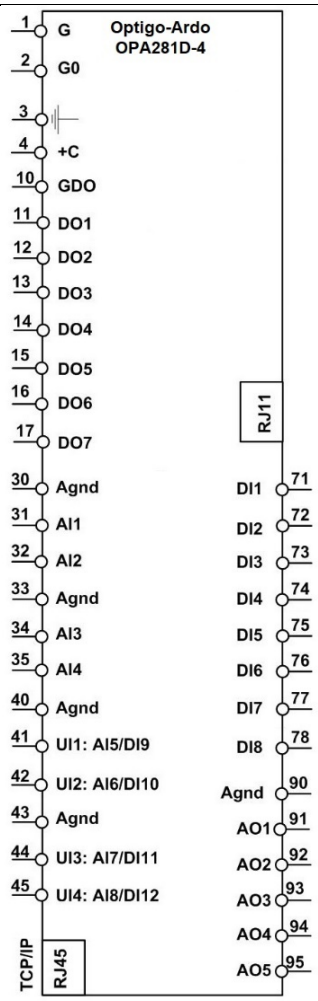

Klemmenanschluss

Konfiguration 22231500

Funktionsbeschreibung:

Raum-Kaskaden-Temperaturregelung – Manuelle 2-stufige Zuluft- + Abluftventilatorregelung – Temperaturregelsequenz mit Mischklappe + Erhitzer (Wasser) + Kühler (Wasser)

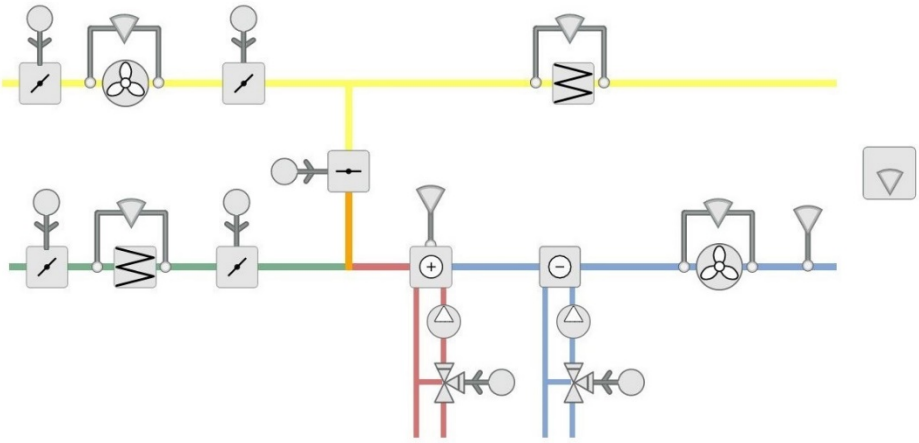

	G			
	G0			
	GND			
	+C			
	GDO			
ZLV Stufe 1	DO1			
ALV Stufe 1	DO2			
ZLV Stufe 2	DO3			
ALV Stufe 2	DO4			
Außenluftklappe	DO5			
Erhitzerpumpe	DO6		Ext D	
Kühlerpumpe	DO7			
	Agnd		DI1	ZLV Betriebsmeldung
Außentemperatur – opt.	AI1		DI2	ALV Betriebsmeldung
Zulufttemperatur	AI2		DI3	Filter Zuluft
	Agnd		DI4	Filter Abluft
Frostschutztemperatur	AI3		DI5	
Raumtemperatur	AI4		DI6	
	Agnd		DI7	*Nachlauf – opt.*
	UI1		DI8	*Feueralarm – opt.*
CO2 – opt.	UI2		Agnd	
	Agnd		AO1	
	UI3		AO2	
Ext. Sollwert – opt.	UI4		AO3	Mischklappe Ausgang
			AO4	Erhitzer Ausgang
	TCP		AO5	Kühler Ausgang

Klemmenanschluss

Konfiguration 22231000

Funktionsbeschreibung:

Raum-Kaskaden-Temperaturregelung – Manuelle 2-stufige Zuluft- + Abluftventilatorregelung – Temperaturregelsequenz mit Mischklappe + Erhitzer (Wasser)

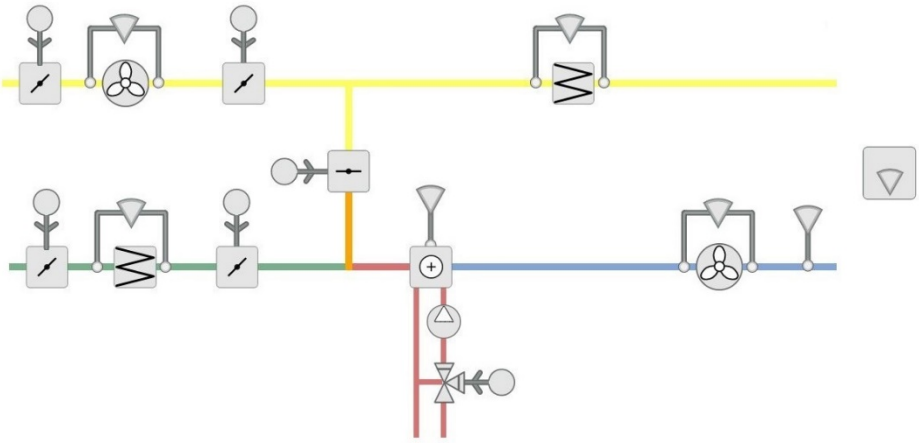

	G			
	G0			
	GND			
	+C			
	GDO			
ZLV Stufe 1	DO1			
ALV Stufe 1	DO2			
ZLV Stufe 2	DO3			
ALV Stufe 2	DO4			
Außenluftklappe	DO5			
Erhitzerpumpe	DO6		Ext D	
	DO7			
	Agnd		DI1	ZLV Betriebsmeldung
Außentemperatur – opt.	AI1		DI2	ALV Betriebsmeldung
Zulufttemperatur	AI2		DI3	Filter Zuluft
	Agnd		DI4	Filter Abluft
Frostschutztemperatur	AI3		DI5	
Raumtemperatur	AI4		DI6	
	Agnd		DI7	*Nachlauf – opt.*
	UI1		DI8	*Feueralarm – opt.*
CO2 – opt.	UI2		Agnd	
	Agnd		AO1	
	UI3		AO2	
Ext. Sollwert – opt.	UI4		AO3	Mischklappe Ausgang
			AO4	Erhitzer Ausgang
	TCP		AO5	

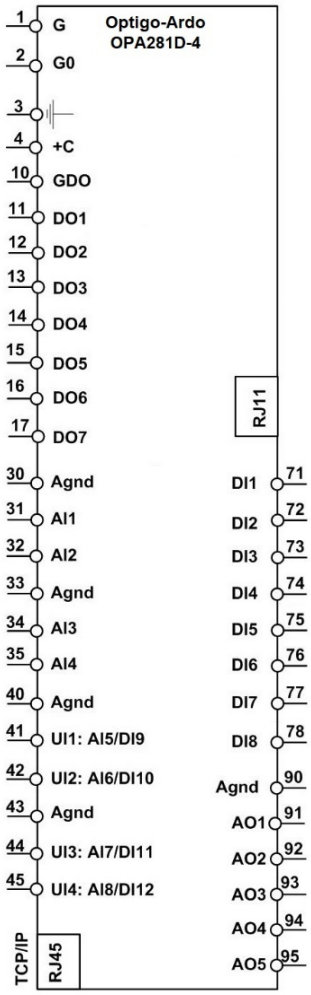

Klemmenanschluss

Konfiguration 22241000

Funktionsbeschreibung:

Raum-Kaskaden-Temperaturregelung – Manuelle 2-stufige Zuluft- + Abluftventilatorregelung – Temperaturregelsequenz mit Mischklappe + Elektroerhitzer

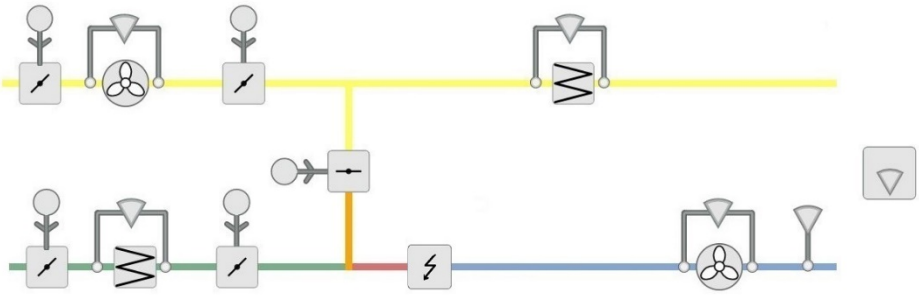

	G			
	G0			
	GND			
	+C			
	GDO			
ZLV Stufe 1	DO1			
ALV Stufe 1	DO2			
ZLV Stufe 2	DO3			
ALV Stufe 2	DO4			
Außenluftklappe	DO5			
	DO6		Ext D	
Elektroerhitzer [PWM]	DO7			
	Agnd		DI1	ZLV Betriebsmeldung
Außentemperatur – opt.	AI1		DI2	ALV Betriebsmeldung
Zulufttemperatur	AI2		DI3	Filter Zuluft
	Agnd		DI4	Filter Abluft
	AI3		DI5	
Raumtemperatur	AI4		DI6	Überhitzg. Elektroerhitzer
	Agnd		DI7	*Nachlauf – opt.*
	UI1		DI8	*Feueralarm – opt.*
CO2 – opt.	UI2		Agnd	
	Agnd		AO1	
	UI3		AO2	
Ext. Sollwert – opt.	UI4		AO3	Mischklappe Ausgang
			AO4	
	TCP		AO5	

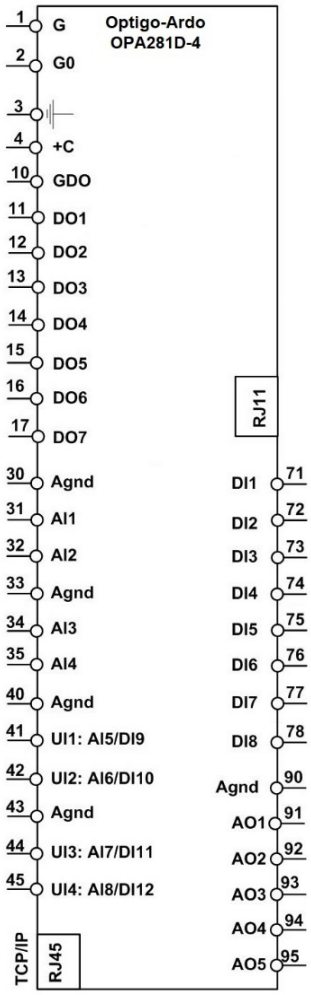

Klemmenanschluss

Konfiguration 22231541

Funktionsbeschreibung: Raum-Kaskaden-Temperaturregelung – Manuelle 2-stufige Zuluft- + Abluftventilatorregelung –Temperaturregelsequenz mit Mischklappe + Erhitzer (Wasser) und Kühler (Wasser) als Change-Over (z. B. Wärmepumpe) + Elektroerhitzer

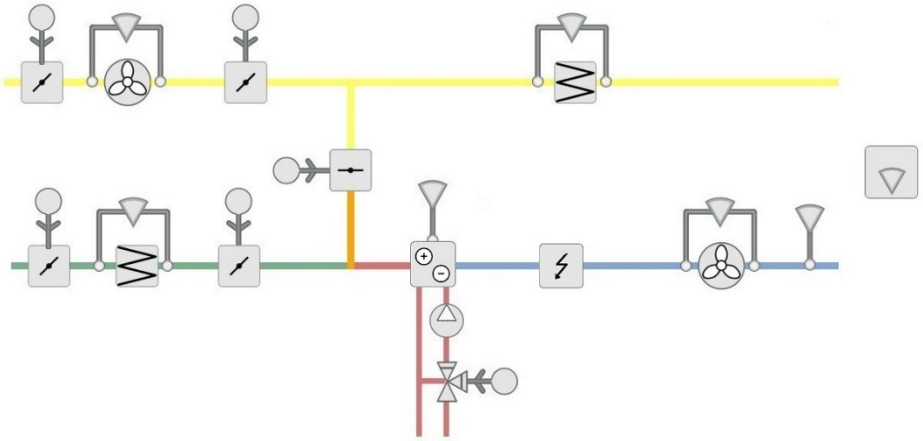

	G			
	G0			
	GND			
	+C			
	GDO			
ZLV Stufe 1	DO1			
ALV Stufe 1	DO2			
ZLV Stufe 2	DO3			
ALV Stufe 2	DO4			
Außenluftklappe	DO5			
Pumpe Erhitzer/Kühler	DO6		Ext D	
Elektroerhitzer [PWM]	DO7			
	Agnd		DI1	ZLV Betriebsmeldung
Außentemperatur – opt.	AI1		DI2	ALV Betriebsmeldung
Zulufttemperatur	AI2		DI3	Filter Zuluft
	Agnd		DI4	Filter Abluft
Frostschutztemperatur	AI3		DI5	Change-Over H/K
Raumtemperatur	AI4		DI6	Überhitzg. Elektroerhitzer
	Agnd		DI7	*Nachlauf – opt.*
	UI1		DI8	*Feueralarm – opt.*
CO2 – opt.	UI2		Agnd	
	Agnd		AO1	
	UI3		AO2	
Ext. Sollwert – opt.	UI4		AO3	Mischklappe Ausgang
			AO4	Erhitzer/Kühler Ausgang
	TCP		AO5	

Klemmenanschluss

Konfiguration 22132501

Funktionsbeschreibung: Konstante Zulufttemperaturregelung – Manuelle 2-stufige Zuluft- + Abluftventilatorregelung –Temperaturregelsequenz mit Plattenwärmetauscher + Erhitzer (Wasser) und Kühler (Wasser) als Change-Over (z. B. Wärmepumpe)

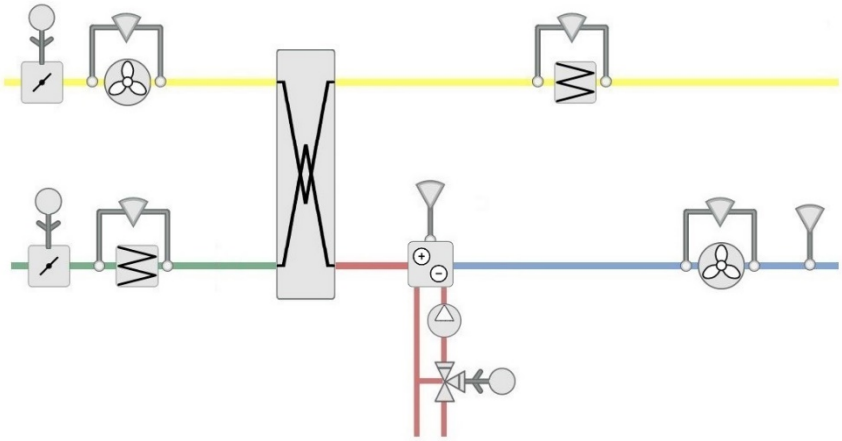

	G			
	G0			
	GND			
	+C			
	GDO			
ZLV Stufe 1	DO1			
ALV Stufe 1	DO2			
ZLV Stufe 2	DO3			
ALV Stufe 2	DO4			
Außenluftklappe	DO5			
Pumpe Erhitzer/Kühler	DO6		Ext D	
	DO7			
	Agnd		DI1	ZLV Betriebsmeldung
Außentemperatur – opt.	AI1		DI2	ALV Betriebsmeldung
Zulufttemperatur	AI2		DI3	Filter Zuluft
	Agnd		DI4	Filter Abluft
Frostschutztemperatur	AI3		DI5	Change-Over H/K
Ablufttemperatur – opt.	AI4		DI6	
	Agnd		DI7	*Nachlauf – opt.*
Enteisung WRG	UI1		DI8	*Feueralarm – opt.*
CO2 – opt.	UI2		Agnd	
	Agnd		AO1	
	UI3		AO2	
Ext. Sollwert – opt.	UI4		AO3	WRG Ausgang
			AO4	Erhitzer/Kühler Ausgang
	TCP		AO5	

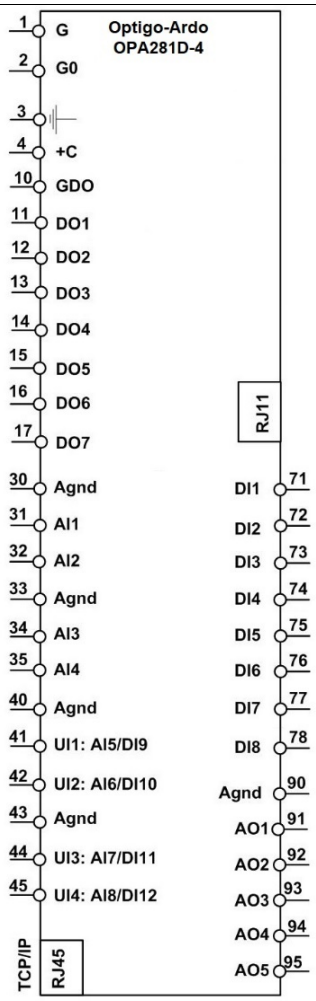

Klemmenanschluss

Konfiguration 22132500

Funktionsbeschreibung:

Konstante Zulufttemperaturregelung – Manuelle 2-stufige Zuluft- + Abluftventilatorregelung – Temperaturregelsequenz mit Plattenwärmetauscher + Erhitzer (Wasser) + Kühler (Wasser)

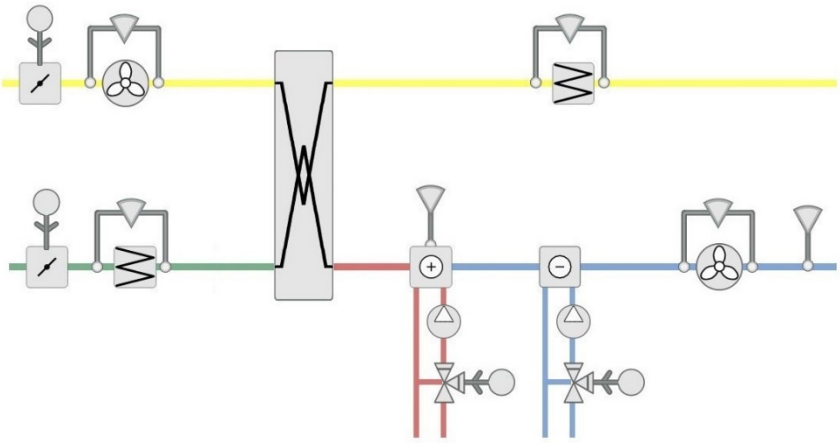

	G			
	G0			
	GND			
	+C			
	GDO			
ZLV Stufe 1	DO1			
ALV Stufe 1	DO2			
ZLV Stufe 2	DO3			
ALV Stufe 2	DO4			
Außenluftklappe	DO5			
Erhitzerpumpe	DO6		Ext D	
Kühlerpumpe	DO7			
	Agnd		DI1	ZLV Betriebsmeldung
Außentemperatur – opt.	AI1		DI2	ALV Betriebsmeldung
Zulufttemperatur	AI2		DI3	Filter Zuluft
	Agnd		DI4	Filter Abluft
Frostschutztemperatur	AI3		DI5	
Ablufttemperatur – opt.	AI4		DI6	
	Agnd		DI7	*Nachlauf – opt.*
Enteisung WRG	UI1		DI8	*Feueralarm – opt.*
CO2 – opt.	UI2		Agnd	
	Agnd		AO1	
	UI3		AO2	
Ext. Sollwert – opt.	UI4		AO3	WRG Ausgang
			AO4	Erhitzer Ausgang
	TCP		AO5	Kühler Ausgang

Klemmenanschluss

Konfiguration 22132000

Funktionsbeschreibung:

Konstante Zulufttemperaturregelung – Manuelle 2-stufige Zuluft- + Abluftventilatorregelung – Temperaturregelsequenz mit Plattenwärmetauscher + Erhitzer (Wasser)

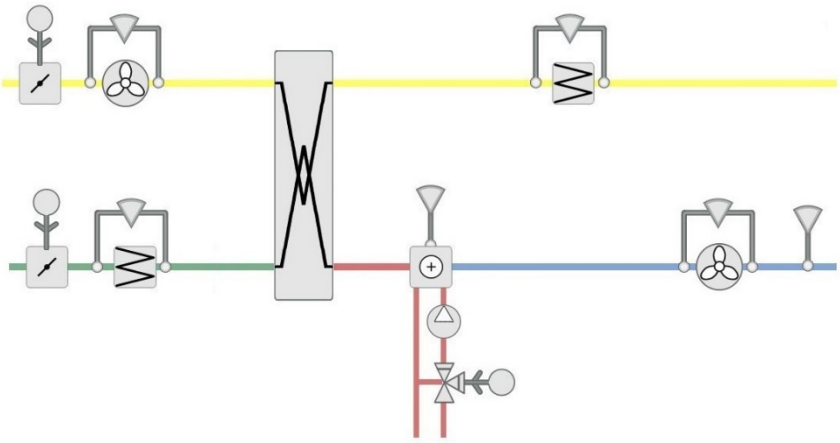

	G			
	G0			
	GND			
	+C			
	GDO			
ZLV Stufe 1	DO1			
ALV Stufe 1	DO2			
ZLV Stufe 2	DO3			
ALV Stufe 2	DO4			
Außenluftklappe	DO5			
Erhitzerpumpe	DO6		Ext D	
	DO7			
	Agnd		DI1	ZLV Betriebsmeldung
Außentemperatur – opt.	AI1		DI2	ALV Betriebsmeldung
Zulufttemperatur	AI2		DI3	Filter Zuluft
	Agnd		DI4	Filter Abluft
Frostschutztemperatur	AI3		DI5	
Ablufttemperatur – opt.	AI4		DI6	
	Agnd		DI7	*Nachlauf – opt.*
Enteisung WRG	UI1		DI8	*Feueralarm – opt.*
CO2 – opt.	UI2		Agnd	
	Agnd		AO1	
	UI3		AO2	
Ext. Sollwert – opt.	UI4		AO3	WRG Ausgang
			AO4	Erhitzer Ausgang
	TCP		AO5	

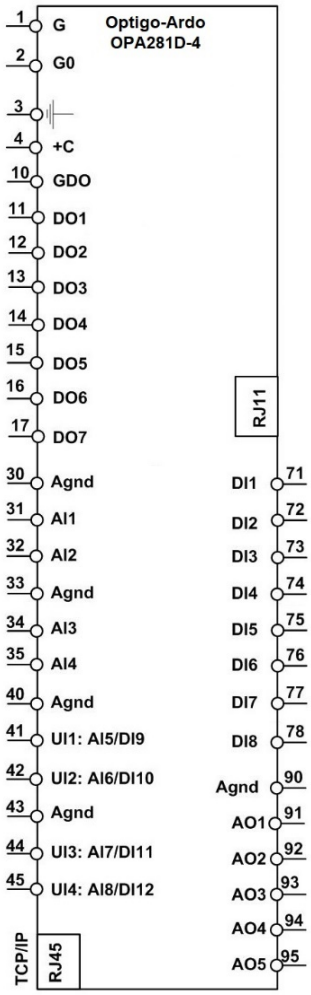

Klemmenanschluss

Konfiguration 22142000

Funktionsbeschreibung:

Konstante Zulufttemperaturregelung – Manuelle 2-stufige Zuluft- + Abluftventilatorregelung – Temperaturregelsequenz mit Plattenwärmetauscher + Elektroerhitzer

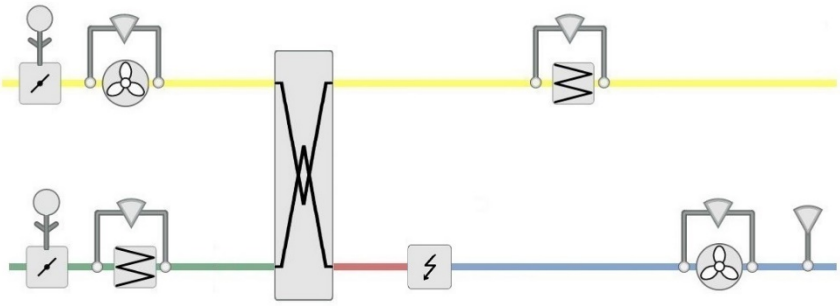

	G			
	G0			
	GND			
	+C			
	GDO			
ZLV Stufe 1	DO1			
ALV Stufe 1	DO2			
ZLV Stufe 2	DO3			
ALV Stufe 2	DO4			
Außenluftklappe	DO5			
	DO6		Ext D	
Elektroerhitzer [PWM]	DO7			
	Agnd		DI1	ZLV Betriebsmeldung
Außentemperatur – opt.	AI1		DI2	ALV Betriebsmeldung
Zulufttemperatur	AI2		DI3	Filter Zuluft
	Agnd		DI4	Filter Abluft
	AI3		DI5	
Ablufttemperatur – opt.	AI4		DI6	Überhitzg. Elektroerhitzer
	Agnd		DI7	*Nachlauf – opt.*
Enteisung WRG	UI1		DI8	*Feueralarm – opt.*
CO2 – opt.	UI2		Agnd	
	Agnd		AO1	
	UI3		AO2	
Ext. Sollwert – opt.	UI4		AO3	WRG Ausgang
			AO4	
	TCP		AO5	

Klemmenanschluss

Konfiguration 22132541

Funktionsbeschreibung: Konstante Zulufttemperaturregelung – Manuelle 2-stufige Zuluft- + Abluftventilatorregelung –Temperaturregelsequenz mit Plattenwärmetauscher + Erhitzer (Wasser) und Kühler (Wasser) als Change-Over (z. B. Wärmepumpe) + Elektroerhitzer

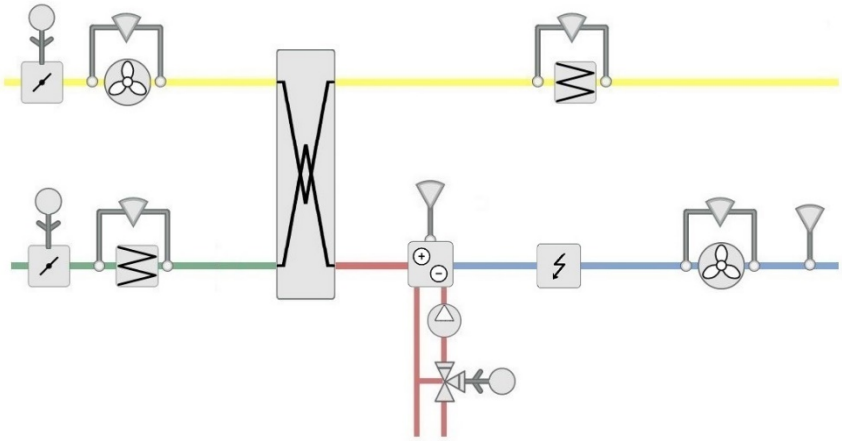

	G			
	G0			
	GND			
	+C			
	GDO			
ZLV Stufe 1	DO1			
ALV Stufe 1	DO2			
ZLV Stufe 2	DO3			
ALV Stufe 2	DO4			
Außenluftklappe	DO5			
Pumpe Erhitzer/Kühler	DO6		Ext D	
Elektroerhitzer [PWM]	DO7			
	Agnd		DI1	ZLV Betriebsmeldung
Außentemperatur – opt.	AI1		DI2	ALV Betriebsmeldung
Zulufttemperatur	AI2		DI3	Filter Zuluft
	Agnd		DI4	Filter Abluft
Frostschutztemperatur	AI3		DI5	Change-Over H/K
Ablufttemperatur – opt.	AI4		DI6	Überhitzg. Elektroerhitzer
	Agnd		DI7	*Nachlauf – opt.*
Enteisung WRG	UI1		DI8	*Feueralarm – opt.*
CO2 – opt.	UI2		Agnd	
	Agnd		AO1	
	UI3		AO2	
Ext. Sollwert – opt.	UI4		AO3	WRG Ausgang
			AO4	Erhitzer/Kühler Ausgang
	TCP		AO5	

Klemmenanschluss

Konfiguration 22332501

Funktionsbeschreibung: Abluft-Kaskaden-Temperaturregelung – Manuelle 2-stufige Zuluft- + Abluftventilatorregelung –Temperaturregelsequenz mit Plattenwärmetauscher + Erhitzer (Wasser) und Kühler (Wasser) als Change-Over (z. B. Wärmepumpe)

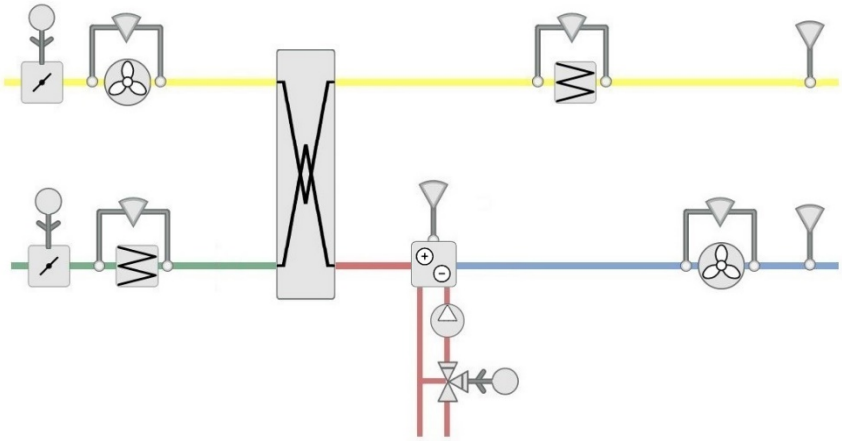

	G			
	G0			
	GND			
	+C			
	GDO			
ZLV Stufe 1	DO1			
ALV Stufe 1	DO2			
ZLV Stufe 2	DO3			
ALV Stufe 2	DO4			
Außenluftklappe	DO5			
Pumpe Erhitzer/Kühler	DO6		Ext D	
	DO7			
	Agnd		DI1	ZLV Betriebsmeldung
Außentemperatur – opt.	AI1		DI2	ALV Betriebsmeldung
Zulufttemperatur	AI2		DI3	Filter Zuluft
	Agnd		DI4	Filter Abluft
Frostschutztemperatur	AI3		DI5	Change-Over H/K
Ablufttemperatur	AI4		DI6	
	Agnd		DI7	*Nachlauf – opt.*
Enteisung WRG	UI1		DI8	*Feueralarm – opt.*
CO2 – opt.	UI2		Agnd	
	Agnd		AO1	
	UI3		AO2	
Ext. Sollwert – opt.	UI4		AO3	WRG Ausgang
			AO4	Erhitzer/Kühler Ausgang
	TCP		AO5	

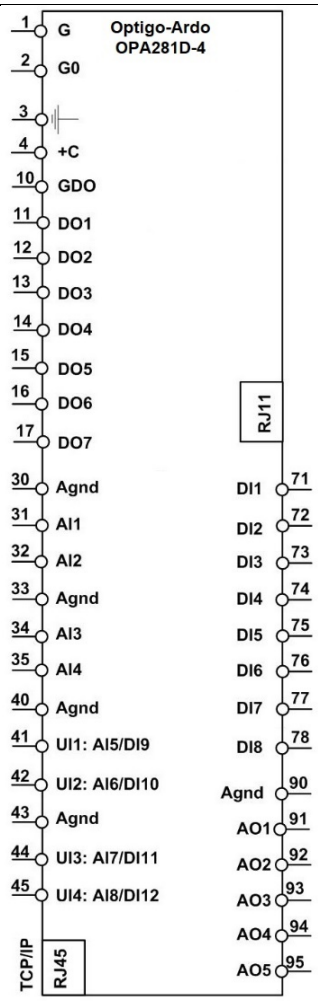

Klemmenanschluss

Konfiguration 22332500

Funktionsbeschreibung:

Abluft-Kaskaden-Temperaturregelung – Manuelle 2-stufige Zuluft- + Abluftventilatorregelung – Temperaturregelsequenz mit Plattenwärmetauscher + Erhitzer (Wasser) + Kühler (Wasser)

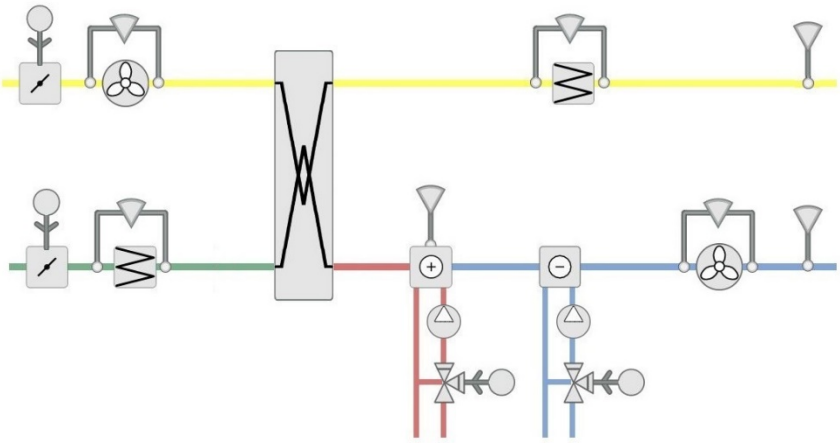

	G			
	G0			
	GND			
	+C			
	GDO			
ZLV Stufe 1	DO1			
ALV Stufe 1	DO2			
ZLV Stufe 2	DO3			
ALV Stufe 2	DO4			
Außenluftklappe	DO5			
Erhitzerpumpe	DO6		Ext D	
Kühlerpumpe	DO7			
	Agnd		DI1	ZLV Betriebsmeldung
Außentemperatur – opt.	AI1		DI2	ALV Betriebsmeldung
Zulufttemperatur	AI2		DI3	Filter Zuluft
	Agnd		DI4	Filter Abluft
Frostschutztemperatur	AI3		DI5	
Ablufttemperatur	AI4		DI6	
	Agnd		DI7	*Nachlauf – opt.*
Enteisung WRG	UI1		DI8	*Feueralarm – opt.*
CO2 – opt.	UI2		Agnd	
	Agnd		AO1	
	UI3		AO2	
Ext. Sollwert – opt.	UI4		AO3	WRG Ausgang
			AO4	Erhitzer Ausgang
	TCP		AO5	Kühler Ausgang

Klemmenanschluss

Konfiguration 22332000

Funktionsbeschreibung:

Abluft-Kaskaden-Temperaturregelung – Manuelle 2-stufige Zuluft- + Abluftventilatorregelung – Temperaturregelsequenz mit Plattenwärmetauscher + Erhitzer (Wasser)

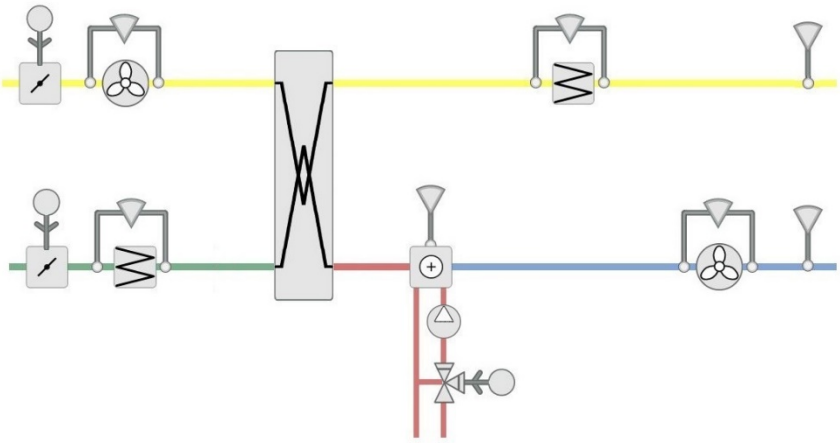

	G			
	G0			
	GND			
	+C			
	GDO			
ZLV Stufe 1	DO1			
ALV Stufe 1	DO2			
ZLV Stufe 2	DO3			
ALV Stufe 2	DO4			
Außenluftklappe	DO5			
Erhitzerpumpe	DO6		Ext D	
	DO7			
	Agnd		DI1	ZLV Betriebsmeldung
Außentemperatur – opt.	AI1		DI2	ALV Betriebsmeldung
Zulufttemperatur	AI2		DI3	Filter Zuluft
	Agnd		DI4	Filter Abluft
Frostschutztemperatur	AI3		DI5	
Ablufttemperatur	AI4		DI6	
	Agnd		DI7	*Nachlauf – opt.*
Enteisung WRG	UI1		DI8	*Feueralarm – opt.*
CO2 – opt.	UI2		Agnd	
	Agnd		AO1	
	UI3		AO2	
Ext. Sollwert – opt.	UI4		AO3	WRG Ausgang
			AO4	Erhitzer Ausgang
	TCP		AO5	

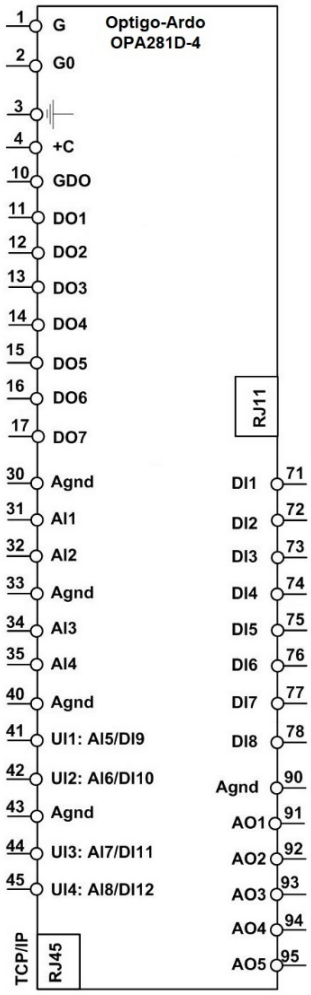

Klemmenanschluss

Konfiguration 22342000

Funktionsbeschreibung:

Abluft-Kaskaden-Temperaturregelung – Manuelle 2-stufige Zuluft- + Abluftventilatorregelung – Temperaturregelsequenz mit Plattenwärmetauscher + Elektroerhitzer

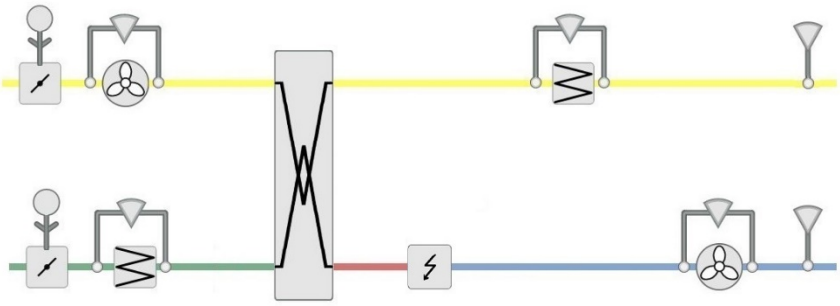

	G			
	G0			
	GND			
	+C			
	GDO			
ZLV Stufe 1	DO1			
ALV Stufe 1	DO2			
ZLV Stufe 2	DO3			
ALV Stufe 2	DO4			
Außenluftklappe	DO5			
	DO6		Ext D	
Elektroerhitzer [PWM]	DO7			
	Agnd		DI1	ZLV Betriebsmeldung
Außentemperatur – opt.	AI1		DI2	ALV Betriebsmeldung
Zulufttemperatur	AI2		DI3	Filter Zuluft
	Agnd		DI4	Filter Abluft
	AI3		DI5	
Ablufttemperatur	AI4		DI6	Überhitzg. Elektroerhitzer
	Agnd		DI7	*Nachlauf – opt.*
Enteisung WRG	UI1		DI8	*Feueralarm – opt.*
CO2 – opt.	UI2		Agnd	
	Agnd		AO1	
	UI3		AO2	
Ext. Sollwert – opt.	UI4		AO3	WRG Ausgang
			AO4	
	TCP		AO5	

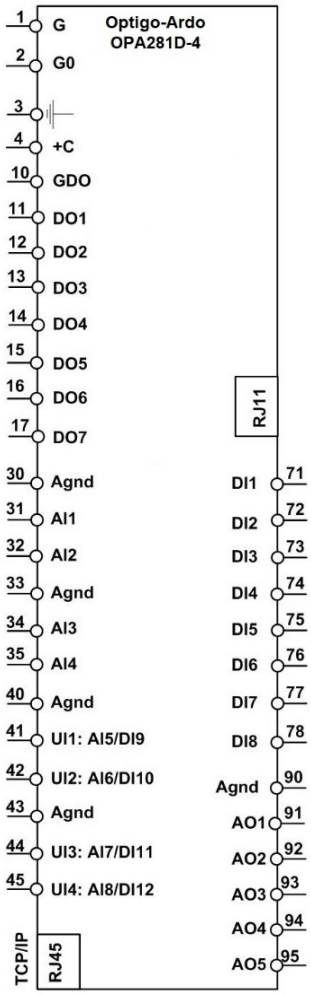

Klemmenanschluss

Konfiguration 22332541

Funktionsbeschreibung: Abluft-Kaskaden-Temperaturregelung – Manuelle 2-stufige Zuluft- + Abluftventilatorregelung –Temperaturregelsequenz mit Plattenwärmetauscher + Erhitzer (Wasser) und Kühler (Wasser) als Change-Over (z. B. Wärmepumpe) + Elektroerhitzer

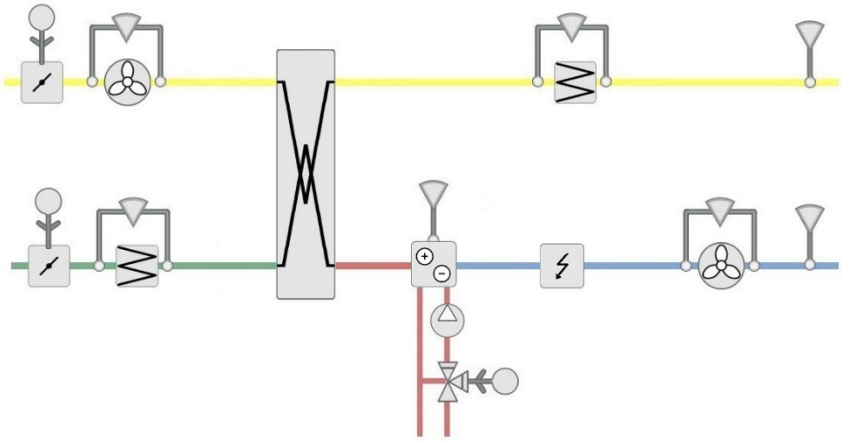

	G			
	G0			
	GND			
	+C			
	GDO			
ZLV Stufe 1	DO1			
ALV Stufe 1	DO2			
ZLV Stufe 2	DO3			
ALV Stufe 2	DO4			
Außenluftklappe	DO5			
Pumpe Erhitzer/Kühler	DO6		Ext D	
Elektroerhitzer [PWM]	DO7			
	Agnd		DI1	ZLV Betriebsmeldung
Außentemperatur – opt.	AI1		DI2	ALV Betriebsmeldung
Zulufttemperatur	AI2		DI3	Filter Zuluft
	Agnd		DI4	Filter Abluft
Frostschutztemperatur	AI3		DI5	Change-Over H/K
Ablufttemperatur	AI4		DI6	Überhitzg. Elektroerhitzer
	Agnd		DI7	*Nachlauf – opt.*
Enteisung WRG	UI1		DI8	*Feueralarm – opt.*
CO2 – opt.	UI2		Agnd	
	Agnd		AO1	
	UI3		AO2	
Ext. Sollwert – opt.	UI4		AO3	WRG Ausgang
			AO4	Erhitzer/Kühler Ausgang
	TCP		AO5	

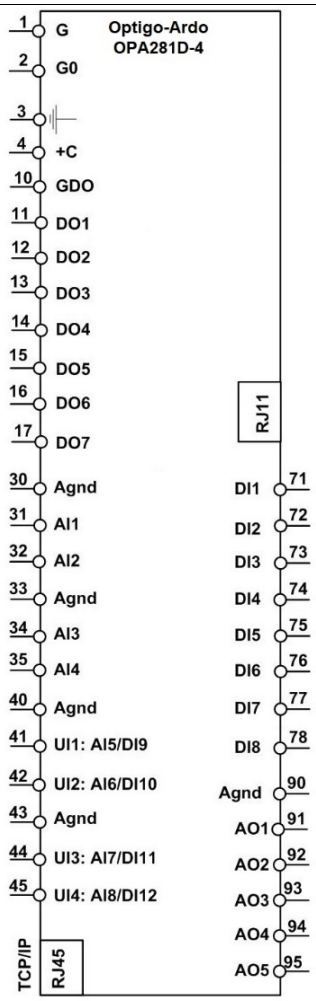

Klemmenanschluss

Konfiguration 22232501

Funktionsbeschreibung: Raum-Kaskaden-Temperaturregelung – Manuelle 2-stufige Zuluft- + Abluftventilatorregelung –Temperaturregelsequenz mit Plattenwärmetauscher + Erhitzer (Wasser) und Kühler (Wasser) als Change-Over (z. B. Wärmepumpe)

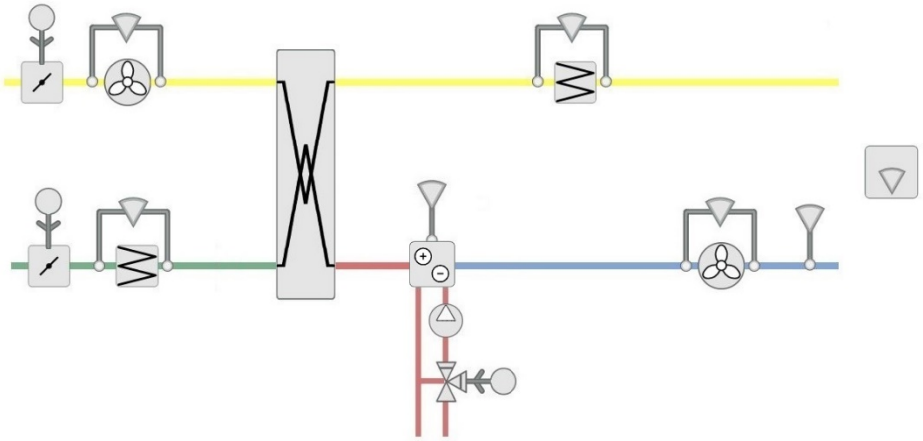

	G			
	G0			
	GND			
	+C			
	GDO			
ZLV Stufe 1	DO1			
ALV Stufe 1	DO2			
ZLV Stufe 2	DO3			
ALV Stufe 2	DO4			
Außenluftklappe	DO5			
Pumpe Erhitzer/Kühler	DO6		Ext D	
	DO7			
	Agnd		DI1	ZLV Betriebsmeldung
Außentemperatur – opt.	AI1		DI2	ALV Betriebsmeldung
Zulufttemperatur	AI2		DI3	Filter Zuluft
	Agnd		DI4	Filter Abluft
Frostschutztemperatur	AI3		DI5	Change-Over H/K
Raumtemperatur	AI4		DI6	
	Agnd		DI7	*Nachlauf – opt.*
Enteisung WRG	UI1		DI8	*Feueralarm – opt.*
CO2 – opt.	UI2		Agnd	
	Agnd		AO1	
	UI3		AO2	
Ext. Sollwert – opt.	UI4		AO3	WRG Ausgang
			AO4	Erhitzer/Kühler Ausgang
	TCP		AO5	

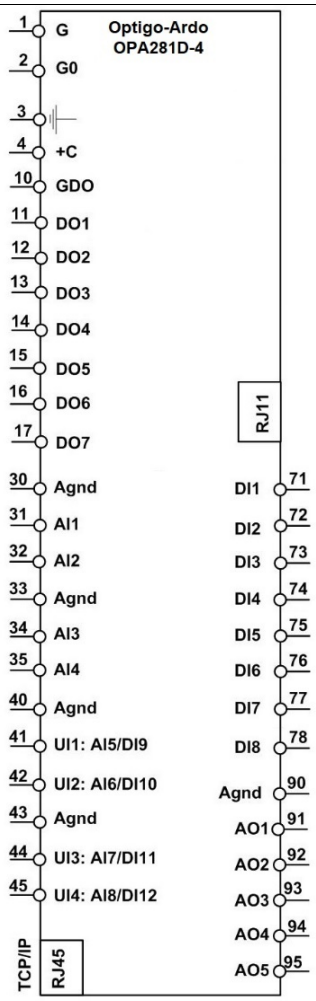

Klemmenanschluss

Konfiguration 22232500

Funktionsbeschreibung: Raum-Kaskaden-Temperaturregelung – Manuelle 2-stufige Zuluft- + Abluftventilatorregelung –Temperaturregelsequenz mit Plattenwärmetauscher + Erhitzer (Wasser) + Kühler (Wasser)

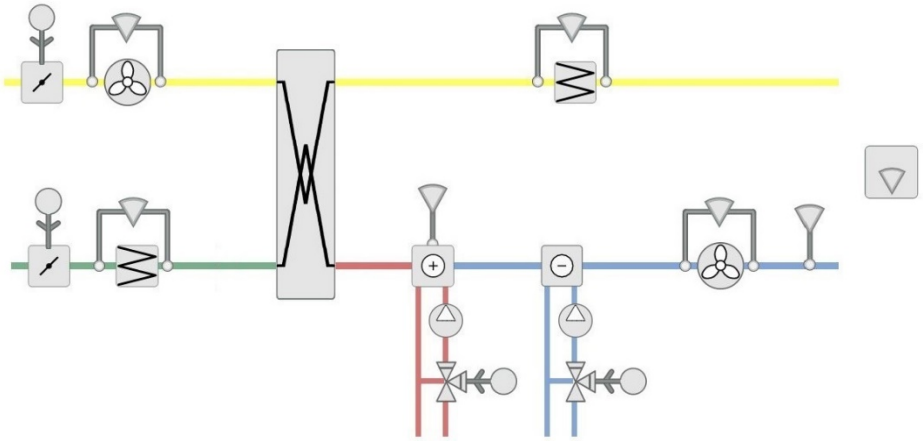

	G			
	G0			
	GND			
	+C			
	GDO			
ZLV Stufe 1	DO1			
ALV Stufe 1	DO2			
ZLV Stufe 2	DO3			
ALV Stufe 2	DO4			
Außenluftklappe	DO5			
Erhitzerpumpe	DO6		Ext D	
Kühlerpumpe	DO7			
	Agnd		DI1	ZLV Betriebsmeldung
Außentemperatur – opt.	AI1		DI2	ALV Betriebsmeldung
Zulufttemperatur	AI2		DI3	Filter Zuluft
	Agnd		DI4	Filter Abluft
Frostschutztemperatur	AI3		DI5	
Raumtemperatur	AI4		DI6	
	Agnd		DI7	*Nachlauf – opt.*
Enteisung WRG	UI1		DI8	*Feueralarm – opt.*
CO2 – opt.	UI2		Agnd	
	Agnd		AO1	
	UI3		AO2	
Ext. Sollwert – opt.	UI4		AO3	WRG Ausgang
			AO4	Erhitzer Ausgang
	TCP		AO5	Kühler Ausgang

Klemmenanschluss

Konfiguration 22232000

Funktionsbeschreibung:

Raum-Kaskaden-Temperaturregelung – Manuelle 2-stufige Zuluft- + Abluftventilatorregelung – Temperaturregelsequenz mit Plattenwärmetauscher + Erhitzer (Wasser)

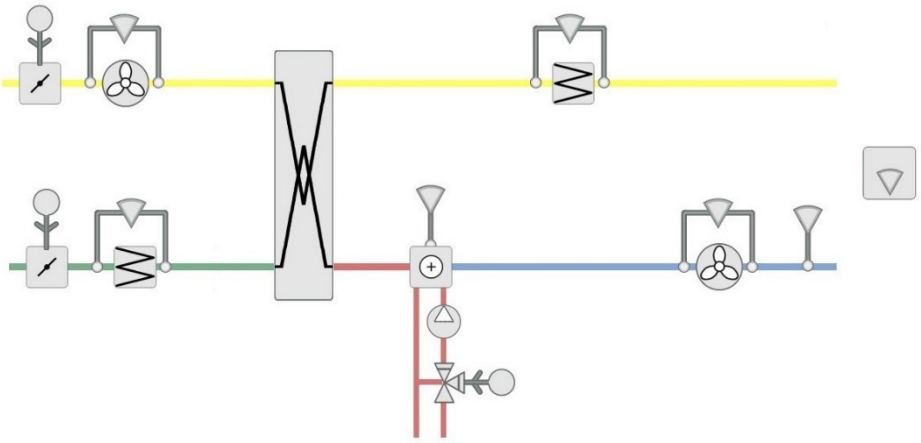

	G			
	G0			
	GND			
	+C			
	GDO			
ZLV Stufe 1	DO1			
ALV Stufe 1	DO2			
ZLV Stufe 2	DO3			
ALV Stufe 2	DO4			
Außenluftklappe	DO5			
Erhitzerpumpe	DO6		Ext D	
	DO7			
	Agnd		DI1	ZLV Betriebsmeldung
Außentemperatur – opt.	AI1		DI2	ALV Betriebsmeldung
Zulufttemperatur	AI2		DI3	Filter Zuluft
	Agnd		DI4	Filter Abluft
Frostschutztemperatur	AI3		DI5	
Raumtemperatur	AI4		DI6	
	Agnd		DI7	*Nachlauf – opt.*
Enteisung WRG	UI1		DI8	*Feueralarm – opt.*
CO2 – opt.	UI2		Agnd	
	Agnd		AO1	
	UI3		AO2	
Ext. Sollwert – opt.	UI4		AO3	WRG Ausgang
			AO4	Erhitzer Ausgang
	TCP		AO5	

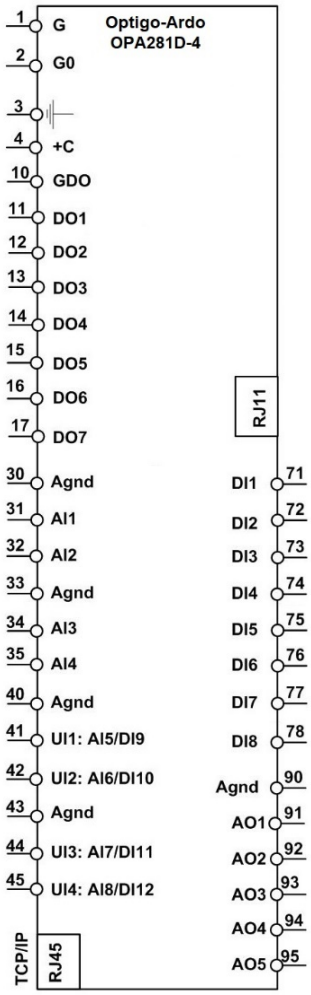

Klemmenanschluss

Konfiguration 22242000

Funktionsbeschreibung:

Raum-Kaskaden-Temperaturregelung – Manuelle 2-stufige Zuluft- + Abluftventilatorregelung – Temperaturregelsequenz mit Plattenwärmetauscher + Elektroerhitzer

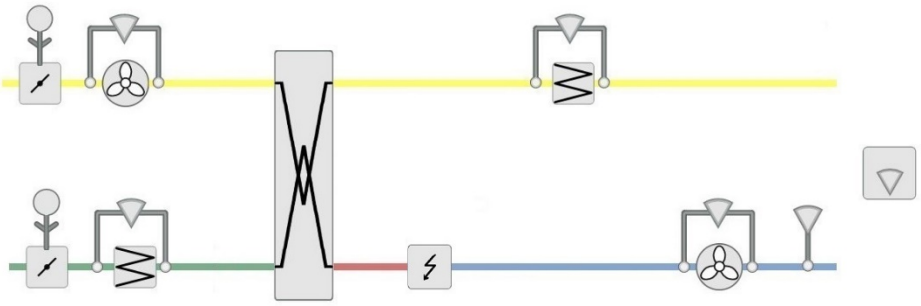

	G			
	G0			
	GND			
	+C			
	GDO			
ZLV Stufe 1	DO1			
ALV Stufe 1	DO2			
ZLV Stufe 2	DO3			
ALV Stufe 2	DO4			
Außenluftklappe	DO5			
	DO6		Ext D	
Elektroerhitzer [PWM]	DO7			
	Agnd		DI1	ZLV Betriebsmeldung
Außentemperatur – opt.	AI1		DI2	ALV Betriebsmeldung
Zulufttemperatur	AI2		DI3	Filter Zuluft
	Agnd		DI4	Filter Abluft
	AI3		DI5	
Raumtemperatur	AI4		DI6	Überhitzg. Elektroerhitzer
	Agnd		DI7	*Nachlauf – opt.*
Enteisung WRG	UI1		DI8	*Feueralarm – opt.*
CO2 – opt.	UI2		Agnd	
	Agnd		AO1	
	UI3		AO2	
Ext. Sollwert – opt.	UI4		AO3	WRG Ausgang
			AO4	
	TCP		AO5	

Klemmenanschluss

Konfiguration 22232541

Funktionsbeschreibung: Raum-Kaskaden-Temperaturregelung – Manuelle 2-stufige Zuluft- + Abluftventilatorregelung –Temperaturregelsequenz mit Plattenwärmetauscher + Erhitzer (Wasser) und Kühler (Wasser) als Change-Over (z. B. Wärmepumpe) + Elektroerhitzer

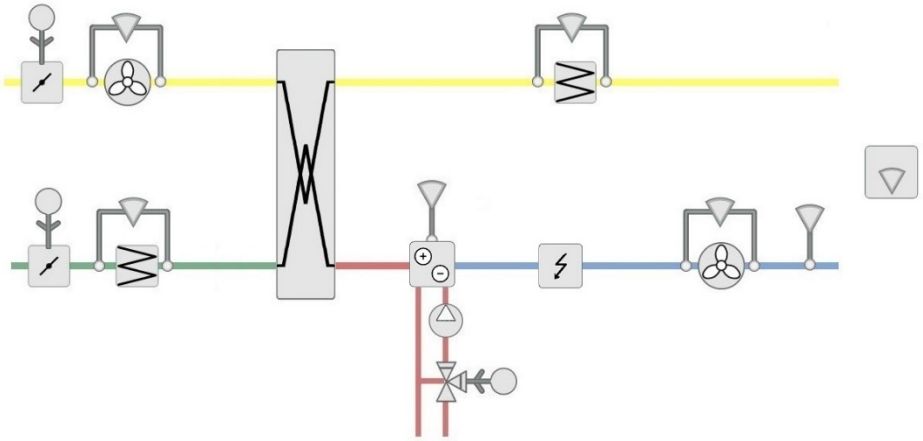

	G			
	G0			
	GND			
	+C			
	GDO			
ZLV Stufe 1	DO1			
ALV Stufe 1	DO2			
ZLV Stufe 2	DO3			
ALV Stufe 2	DO4			
Außenluftklappe	DO5			
Pumpe Erhitzer/Kühler	DO6		Ext D	
Elektroerhitzer [PWM]	DO7			
	Agnd		DI1	ZLV Betriebsmeldung
Außentemperatur – opt.	AI1		DI2	ALV Betriebsmeldung
Zulufttemperatur	AI2		DI3	Filter Zuluft
	Agnd		DI4	Filter Abluft
Frostschutztemperatur	AI3		DI5	Change-Over H/K
Raumtemperatur	AI4		DI6	Überhitzg. Elektroerhitzer
	Agnd		DI7	*Nachlauf – opt.*
Enteisung WRG	UI1		DI8	*Feueralarm – opt.*
CO2 – opt.	UI2		Agnd	
	Agnd		AO1	
	UI3		AO2	
Ext. Sollwert – opt.	UI4		AO3	WRG Ausgang
			AO4	Erhitzer/Kühler Ausgang
	TCP		AO5	

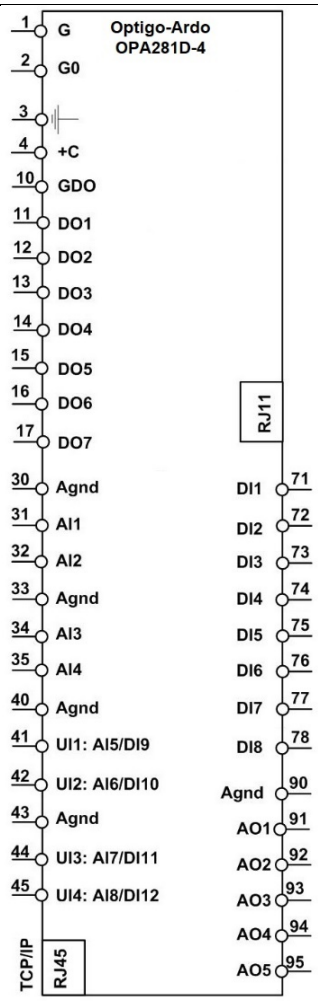

Klemmenanschluss

Konfigurationen für Optigo Ardo mit 15 und 28 Ein-/Ausgängen

Konfiguration 11131501

Funktionsbeschreibung:

Konstante Zulufttemperaturregelung – Manuelle Zuluftventilatorregelung (z. B. EC-Ventilator) – Temperaturregelsequenz mit Mischklappe + Erhitzer (Wasser) und Kühler (Wasser) als Change-Over (z. B. Wärmepumpe)

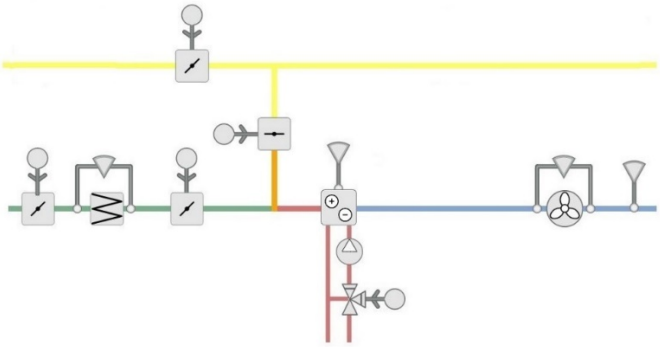

	G			
	G0			
	GND			
	+C			
	GDO			
ZLV Start	DO1			
Außenluftklappe	DO2			
	DO3			
Pumpe Erhitzer/Kühler	DO4			
			Ext D	
	Agnd		DI1	Ventilator Betriebsmeldg.
Außentemp./CO2 – opt.	AI1		DI2	Filter Zuluft
Zulufttemperatur	AI2		DI3	Change-Over H/K
	Agnd		DI4	*Nachlauf / Feuer – opt.*
Frostschutztemperatur	AI3			
Ablufttemperatur – opt.	AI4			
			Agnd	
			AO1	ZLV Ausgang
			AO2	Mischklappe Ausgang
			AO3	Erhitzer/Kühler Ausgang
	TCP			

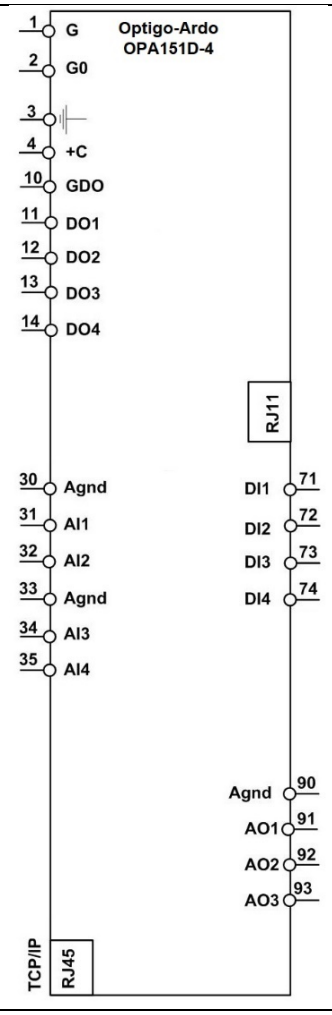

Klemmenanschluss

Konfiguration 11131000

Funktionsbeschreibung: Konstante Zulufttemperaturregelung – Manuelle Zuluftventilatorregelung (z. B. EC-Ventilator) –Temperaturregelsequenz mit Mischklappe + Erhitzer (Wasser)

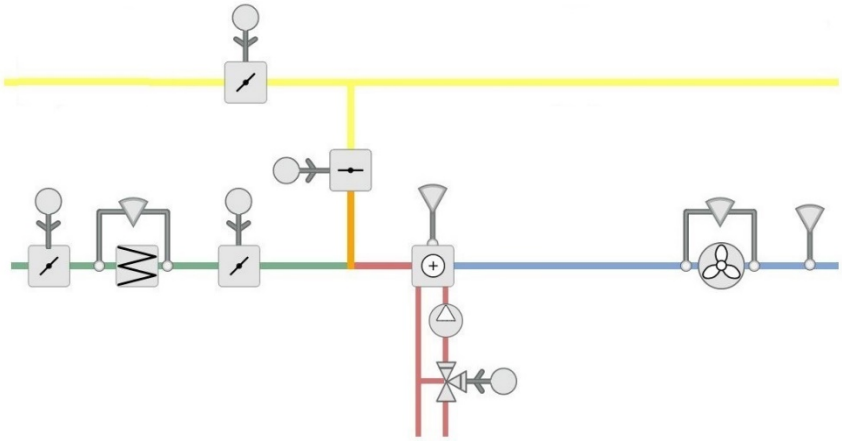

	G			
	G0			
	GND			
	+C			
	GDO			
ZLV Start	DO1			
Außenluftklappe	DO2			
	DO3			
Erhitzerpumpe	DO4			
			Ext D	
	Agnd		DI1	Ventilator Betriebsmeldg.
Außentemp./CO2 – opt.	AI1		DI2	Filter Zuluft
Zulufttemperatur	AI2		DI3	
	Agnd		DI4	*Nachlauf / Feuer – opt.*
Frostschutztemperatur	AI3			
Ablufttemperatur – opt.	AI4			
			Agnd	
			AO1	ZLV Ausgang
			AO2	Mischklappe Ausgang
			AO3	Erhitzer Ausgang
	TCP			

Klemmenanschluss

Konfiguration 11141000

Funktionsbeschreibung: Konstante Zulufttemperaturregelung – Manuelle Zuluftventilatorregelung (z. B. EC-Ventilator) –Temperaturregelsequenz mit Mischklappe + Elektroerhitzer

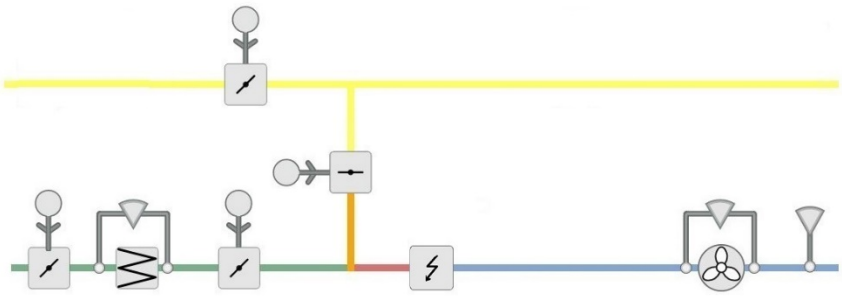

	G			
	G0			
	GND			
	+C			
	GDO			
ZLV Start	DO1			
Außenluftklappe	DO2			
Elektroerhitzer [PWM]	DO3			
	DO4			
			Ext D	
	Agnd		DI1	Ventilator Betriebsmeldg.
Außentemp./CO2 – opt.	AI1		DI2	Filter Zuluft
Zulufttemperatur	AI2		DI3	Überhitzg. Elektroerhitzer
	Agnd		DI4	*Nachlauf / Feuer – opt.*
	AI3			
Ablufttemperatur – opt.	AI4			
			Agnd	
			AO1	ZLV Ausgang
			AO2	Mischklappe Ausgang
			AO3	
	TCP			

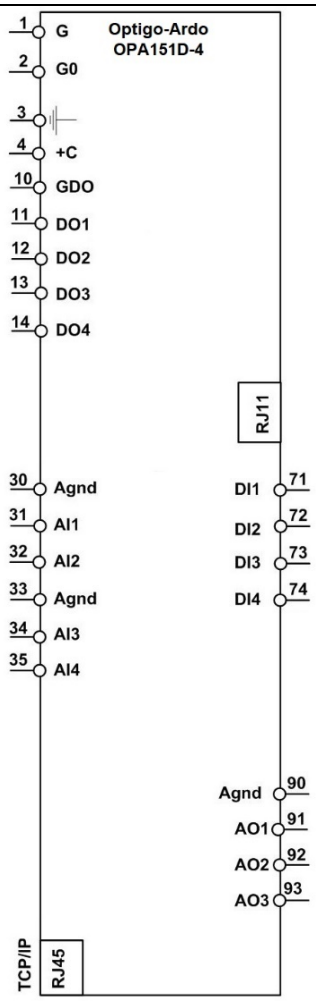

Klemmenanschluss

Konfiguration 11131541

Funktionsbeschreibung: Konstante Zulufttemperaturregelung – Manuelle Zuluftventilatorregelung (z. B. EC-Ventilator) –Temperaturregelsequenz mit Mischklappe + Erhitzer (Wasser) und Kühler (Wasser) als Change-Over (z. B. Wärmepumpe) + Elektroerhitzer

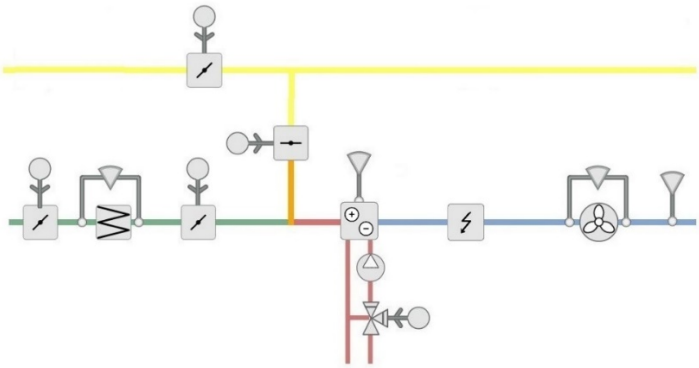

	G	1 G		
	G0	2 G0		
	GND			
	+C	3 / 4 +C		
	GDO	10 GDO		
ZLV Start	DO1	11 DO1		
Außenluftklappe	DO2	12 DO2		
Elektroerhitzer [PWM]	DO3	13 DO3		
Pumpe Erhitzer/Kühler	DO4	14 DO4		
		RJ11	Ext D	
	Agnd	30 Agnd	DI1 71	DI1	Ventilator Betriebsmeldg.
Außentemp./CO2 – opt.	AI1	31 AI1	DI2 72	DI2	Filter Zuluft
Zulufttemperatur	AI2	32 AI2	DI3 73	DI3	Überhitzg. Elektroerhitzer
	Agnd	33 Agnd	DI4 74	DI4	Change-Over H/K
Frostschutztemperatur	AI3	34 AI3			
Ablufttemperatur – opt.	AI4	35 AI4			
				Agnd	
			Agnd 90	AO1	ZLV Ausgang
			AO1 91	AO2	Mischklappe Ausgang
			AO2 92	AO3	Erhitzer/Kühler Ausgang
			AO3 93		
	TCP	TCP/IP RJ45			

Optigo-Ardo OPA151D-4

Klemmenanschluss

Konfiguration 11331501

Funktionsbeschreibung:

Abluft-Kaskaden-Temperaturregelung – Manuelle Zuluftventilatorregelung (z. B. EC-Ventilator) - Temperaturregelsequenz mit Mischklappe + Erhitzer (Wasser) und Kühler (Wasser) als Change-Over (z. B. Wärmepumpe)

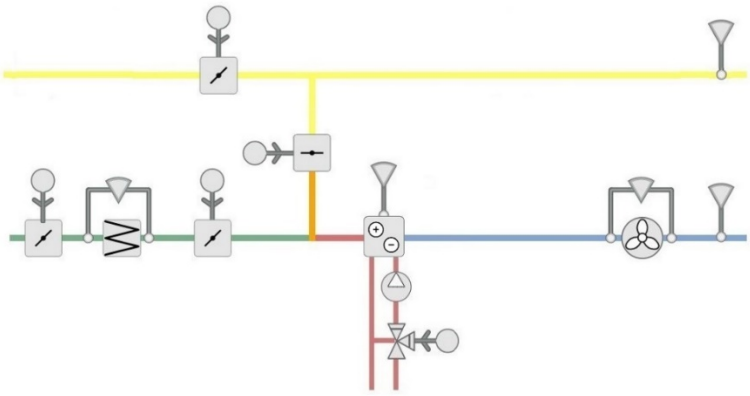

	G			
	G0			
	GND			
	+C			
	GDO			
ZLV Start	DO1			
Außenluftklappe	DO2			
	DO3			
Pumpe Erhitzer/Kühler	DO4			
			Ext D	
	Agnd		DI1	Ventilator Betriebsmeldg.
Außentemp./CO2 – opt.	AI1		DI2	Filter Zuluft
Zulufttemperatur	AI2		DI3	Change-Over H/K
	Agnd		DI4	*Nachlauf / Feuer – opt.*
Frostschutztemperatur	AI3			
Ablufttemperatur	AI4			
			Agnd	
			AO1	ZLV Ausgang
			AO2	Mischklappe Ausgang
			AO3	Erhitzer/Kühler Ausgang
	TCP			

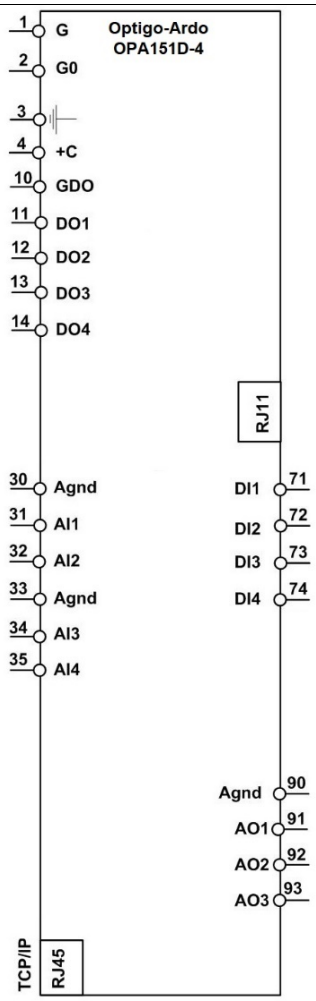

Klemmenanschluss

Konfiguration 11331000

Funktionsbeschreibung:

Abluft-Kaskaden-Temperaturregelung – Manuelle Zuluftventilatorregelung (z. B. EC-Ventilator) - Temperaturregelsequenz mit Mischklappe + Erhitzer (Wasser)

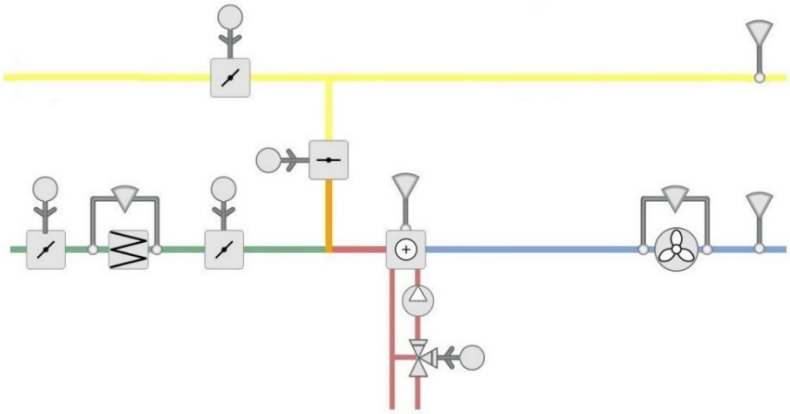

	G			
	G0			
	GND			
	+C			
	GDO			
ZLV Start	DO1			
Außenluftklappe	DO2			
	DO3			
Erhitzerpumpe	DO4			
			Ext D	
	Agnd		DI1	Ventilator Betriebsmeldg.
Außentemp./CO2 – opt.	AI1		DI2	Filter Zuluft
Zulufttemperatur	AI2		DI3	
	Agnd		DI4	*Nachlauf / Feuer – opt.*
Frostschutztemperatur	AI3			
Ablufttemperatur	AI4			
			Agnd	
			AO1	ZLV Ausgang
			AO2	Mischklappe Ausgang
			AO3	Erhitzer Ausgang
	TCP			

Klemmenanschluss

Konfiguration 11341000

Funktionsbeschreibung:

Abluft-Kaskaden-Temperaturregelung – Manuelle Zuluftventilatorregelung (z. B. EC-Ventilator) - Temperaturregelsequenz mit Mischklappe + Elektroerhitzer

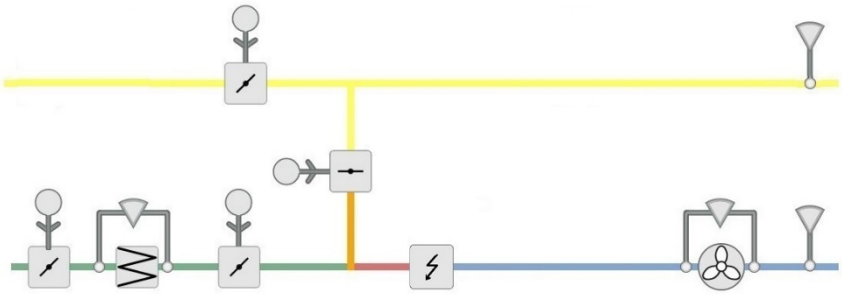

	G			
	G0			
	GND			
	+C			
	GDO			
ZLV Start	DO1			
Außenluftklappe	DO2			
Elektroerhitzer [PWM]	DO3			
	DO4			
			Ext D	
	Agnd		DI1	Ventilator Betriebsmeldg.
Außentemp./CO2 – opt.	AI1		DI2	Filter Zuluft
Zulufttemperatur	AI2		DI3	Überhitzg. Elektroerhitzer
	Agnd		DI4	*Nachlauf / Feuer – opt.*
	AI3			
Ablufttemperatur	AI4			
			Agnd	
			AO1	ZLV Ausgang
			AO2	Mischklappe Ausgang
			AO3	
	TCP			

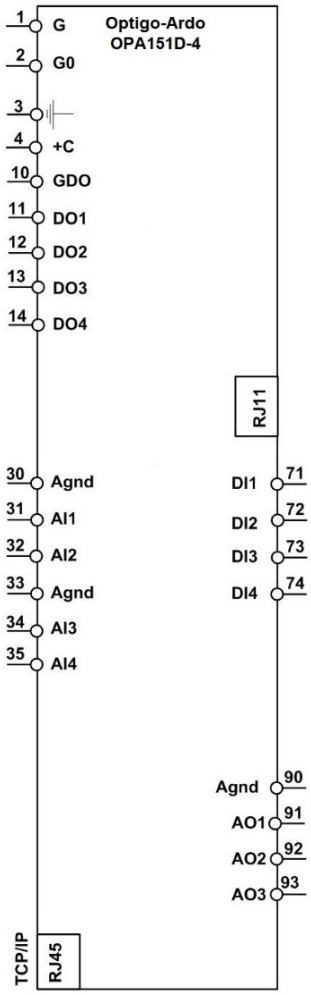

Klemmenanschluss

Konfiguration 11331541

Funktionsbeschreibung:

Abluft-Kaskaden-Temperaturregelung – Manuelle Zuluftventilatorregelung (z. B. EC-Ventilator) - Temperaturregelsequenz mit Mischklappe + Erhitzer (Wasser) und Kühler (Wasser) als Change-Over (z. B. Wärmepumpe) + Elektroerhitzer

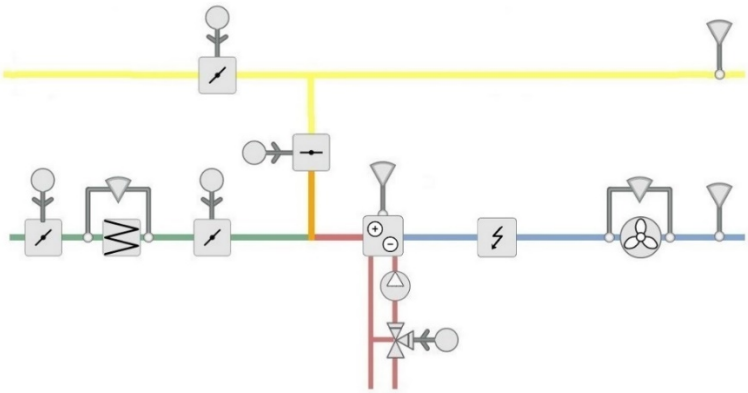

	G			
	G0			
	GND			
	+C			
	GDO			
ZLV Start	DO1			
Außenluftklappe	DO2			
Elektroerhitzer [PWM]	DO3			
Pumpe Erhitzer/Kühler	DO4			
			Ext D	
	Agnd		DI1	Ventilator Betriebsmeldg.
Außentemp./CO2 – opt.	AI1		DI2	Filter Zuluft
Zulufttemperatur	AI2		DI3	Überhitzg. Elektroerhitzer
	Agnd		DI4	Change-Over H/K
Frostschutztemperatur	AI3			
Ablufttemperatur	AI4			
			Agnd	
			AO1	ZLV Ausgang
			AO2	Mischklappe Ausgang
			AO3	Erhitzer/Kühler Ausgang
	TCP			

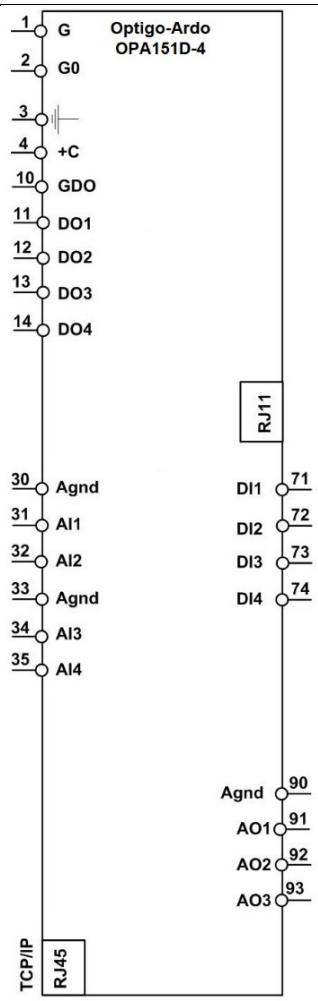

Klemmenanschluss

Konfiguration 11231501

Funktionsbeschreibung: Raum-Kaskaden-Temperaturregelung – Manuelle Zuluftventilatorregelung (z. B. EC-Ventilator) –Temperaturregelsequenz mit Mischklappe + Erhitzer (Wasser) und Kühler (Wasser) als Change-Over (z. B. Wärmepumpe)

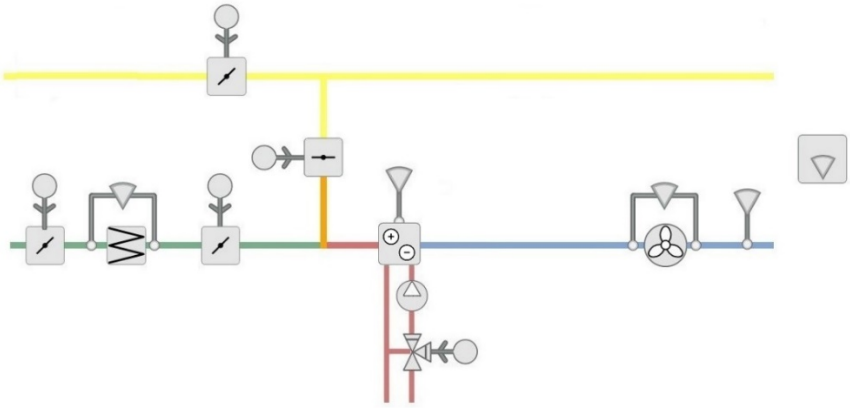

	G			
	G0			
	GND			
	+C			
	GDO			
ZLV Start	DO1			
Außenluftklappe	DO2			
	DO3			
Pumpe Erhitzer/Kühler	DO4			
			Ext D	
	Agnd		DI1	Ventilator Betriebsmeldg.
Außentemp./CO2 – opt.	AI1		DI2	Filter Zuluft
Zulufttemperatur	AI2		DI3	Change-Over H/K
	Agnd		DI4	*Nachlauf / Feuer – opt.*
Frostschutztemperatur	AI3			
Raumtemperatur	AI4			
			Agnd	
			AO1	ZLV Ausgang
			AO2	Mischklappe Ausgang
			AO3	Erhitzer/Kühler Ausgang
	TCP			

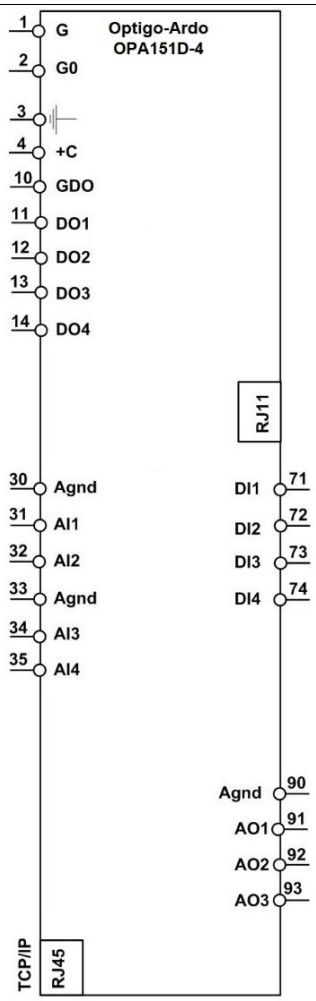

Klemmenanschluss

Konfiguration 11231000

Funktionsbeschreibung:

Raum-Kaskaden-Temperaturregelung – Manuelle Zuluftventilatorregelung (z. B. EC-Ventilator) – Temperaturregelsequenz mit Mischklappe + Erhitzer (Wasser)

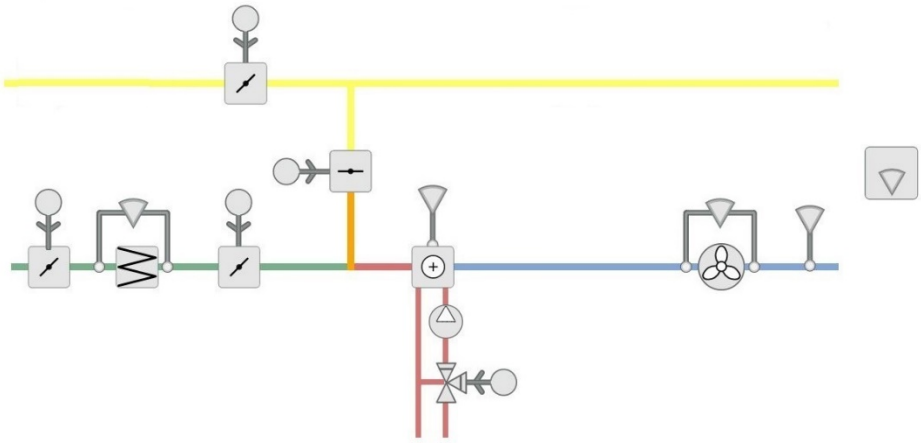

	G			
	G0			
	GND			
	+C			
	GDO			
ZLV Start	DO1			
Außenluftklappe	DO2			
	DO3			
Erhitzerpumpe	DO4			
			Ext D	
	Agnd		DI1	Ventilator Betriebsmeldg.
Außentemp./CO2 – opt.	AI1		DI2	Filter Zuluft
Zulufttemperatur	AI2		DI3	
	Agnd		DI4	*Nachlauf / Feuer – opt.*
Frostschutztemperatur	AI3			
Raumtemperatur	AI4			
			Agnd	
			AO1	ZLV Ausgang
			AO2	Mischklappe Ausgang
			AO3	Erhitzer Ausgang
	TCP			

Klemmenanschluss

Konfiguration 11241000

Funktionsbeschreibung:

Raum-Kaskaden-Temperaturregelung – Manuelle Zuluftventilatorregelung (z. B. EC-Ventilator) – Temperaturregelsequenz mit Mischklappe + Elektroerhitzer

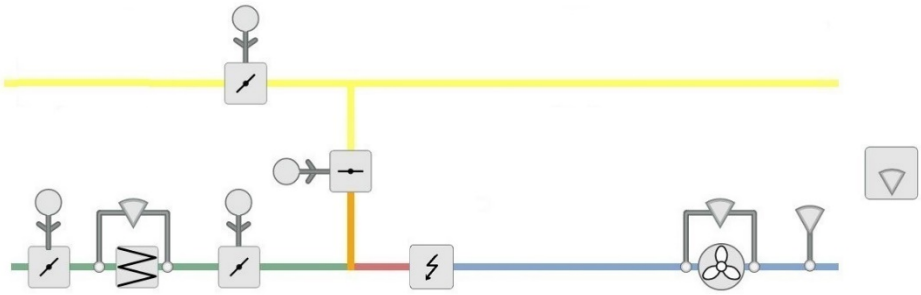

	G			
	G0			
	GND			
	+C			
	GDO			
ZLV Start	DO1			
Außenluftklappe	DO2			
Elektroerhitzer [PWM]	DO3			
	DO4			
			Ext D	
	Agnd		DI1	Ventilator Betriebsmeldg.
Außentemp./CO2 – opt.	AI1		DI2	Filter Zuluft
Zulufttemperatur	AI2		DI3	Überhitzg. Elektroerhitzer
	Agnd		DI4	*Nachlauf / Feuer – opt.*
	AI3			
Raumtemperatur	AI4			
			Agnd	
			AO1	ZLV Ausgang
			AO2	Mischklappe Ausgang
			AO3	
	TCP			

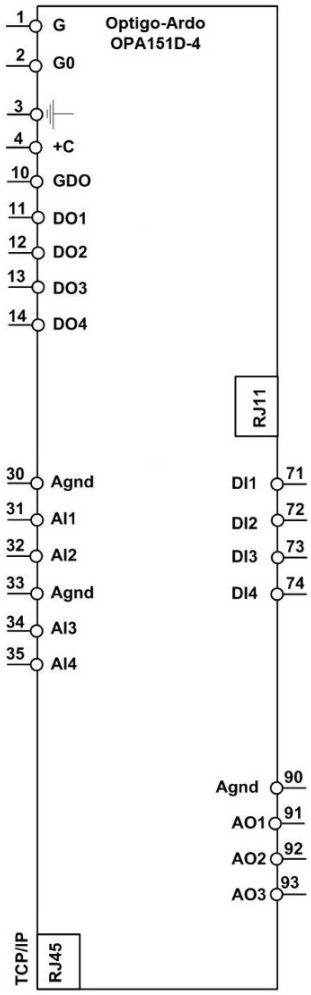

Klemmenanschluss

Konfiguration 11231541

Funktionsbeschreibung:

Raum-Kaskaden-Temperaturregelung – Manuelle Zuluftventilatorregelung (z. B. EC-Ventilator) – Temperaturregelsequenz mit Mischklappe + Erhitzer (Wasser) und Kühler (Wasser) als Change-Over (z. B. Wärmepumpe) + Elektroerhitzer

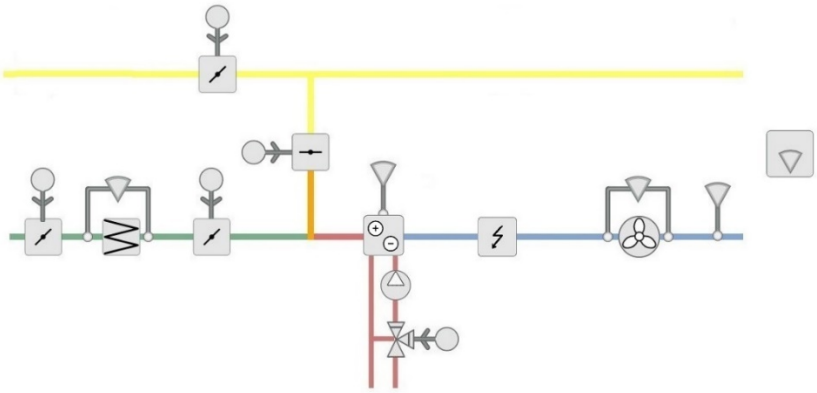

	G			
	G0			
	GND			
	+C			
	GDO			
ZLV Start	DO1			
Außenluftklappe	DO2			
Elektroerhitzer [PWM]	DO3			
Pumpe Erhitzer/Kühler	DO4			
			Ext D	
	Agnd		DI1	Ventilator Betriebsmeldg.
Außentemp./CO2 – opt.	AI1		DI2	Filter Zuluft
Zulufttemperatur	AI2		DI3	Überhitzg. Elektroerhitzer
	Agnd		DI4	Change-Over H/K
Frostschutztemperatur	AI3			
Raumtemperatur	AI4			
			Agnd	
			AO1	ZLV Ausgang
			AO2	Mischklappe Ausgang
			AO3	Erhitzer/Kühler Ausgang
	TCP			

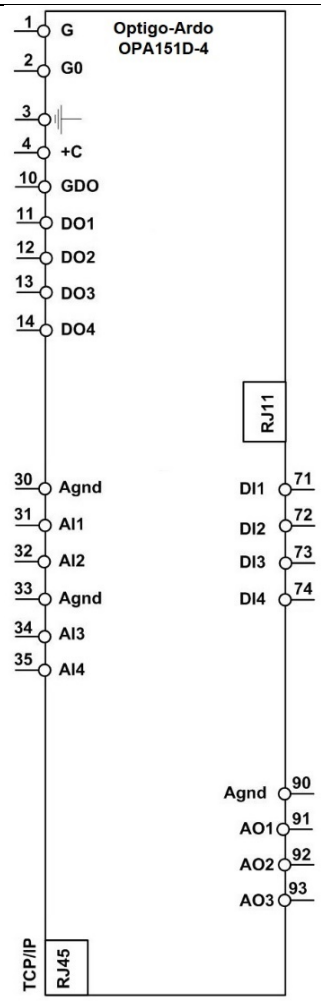

Klemmenanschluss

Konfiguration 12131501

Funktionsbeschreibung:

Konstante Zulufttemperaturregelung – Manuelle 2-stufige Zuluftventilatorregelung – Temperaturregelsequenz mit Mischklappe + Erhitzer (Wasser) und Kühler (Wasser) als Change-Over (z. B. Wärmepumpe)

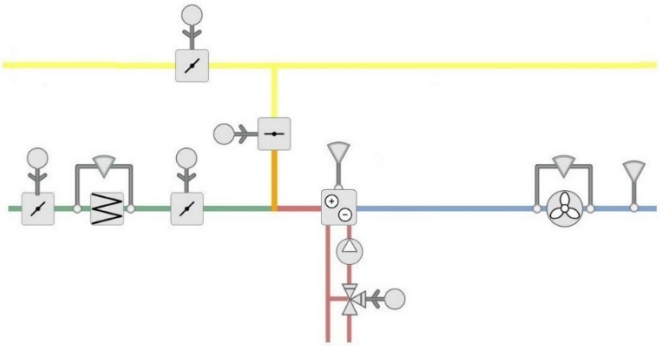

	G			
	G0			
	GND			
	+C			
	GDO			
ZLV Stufe 1	DO1			
ZLV Stufe 2	DO2			
	DO3			
Pumpe Erhitzer/Kühler	DO4			
			Ext D	
	Agnd		DI1	Ventilator Betriebsmeldg.
Außentemp./CO2 – opt.	AI1		DI2	Filter Zuluft
Zulufttemperatur	AI2		DI3	Change-Over H/K
	Agnd		DI4	*Nachlauf / Feuer – opt.*
Frostschutztemperatur	AI3			
Ablufttemperatur – opt.	AI4			
			Agnd	
			AO1	
			AO2	Mischklappe Ausgang
			AO3	Erhitzer/Kühler Ausgang
	TCP			

Klemmenanschluss

Konfiguration 12131500

Funktionsbeschreibung: Konstante Zulufttemperaturregelung – Manuelle 2-stufige Zuluftventilatorregelung –Temperaturregelsequenz mit Mischklappe + Erhitzer (Wasser) + Kühler (Wasser)

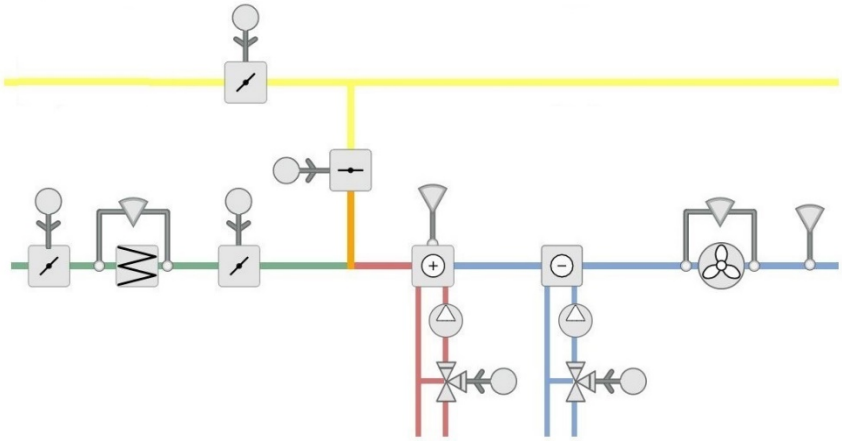

	G			
	G0			
	GND			
	+C			
	GDO			
ZLV Stufe 1	DO1			
ZLV Stufe 2	DO2			
Kühlerpumpe	DO3			
Erhitzerpumpe	DO4			
			Ext D	
	Agnd		DI1	Ventilator Betriebsmeldg.
Außentemp./CO2 – opt.	AI1		DI2	Filter Zuluft
Zulufttemperatur	AI2		DI3	
	Agnd		DI4	*Nachlauf / Feuer – opt.*
Frostschutztemperatur	AI3			
Ablufttemperatur – opt.	AI4			
			Agnd	
			AO1	Kühler Ausgang
			AO2	Mischklappe Ausgang
			AO3	Erhitzer Ausgang
	TCP			

Klemmenanschluss

Konfiguration 12131000

Funktionsbeschreibung: Konstante Zulufttemperaturregelung – Manuelle 2-stufige Zuluftventilatorregelung –Temperaturregelsequenz mit Mischklappe + Erhitzer (Wasser)

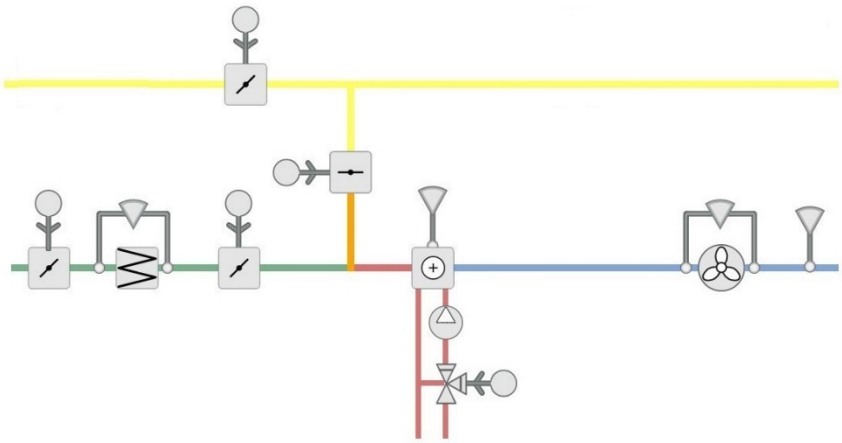

	G			
	G0			
	GND			
	+C			
	GDO			
ZLV Stufe 1	DO1			
ZLV Stufe 2	DO2			
	DO3			
Erhitzerpumpe	DO4			
			Ext D	
	Agnd		DI1	Ventilator Betriebsmeldg.
Außentemp./CO2 – opt.	AI1		DI2	Filter Zuluft
Zulufttemperatur	AI2		DI3	
	Agnd		DI4	*Nachlauf / Feuer – opt.*
Frostschutztemperatur	AI3			
Ablufttemperatur – opt.	AI4			
			Agnd	
			AO1	
			AO2	Mischklappe Ausgang
			AO3	Erhitzer Ausgang
	TCP			

Klemmenanschluss

Konfiguration 12141000

Funktionsbeschreibung: Konstante Zulufttemperaturregelung – Manuelle 2-stufige Zuluftventilatorregelung –Temperaturregelsequenz mit Mischklappe + Elektroerhitzer

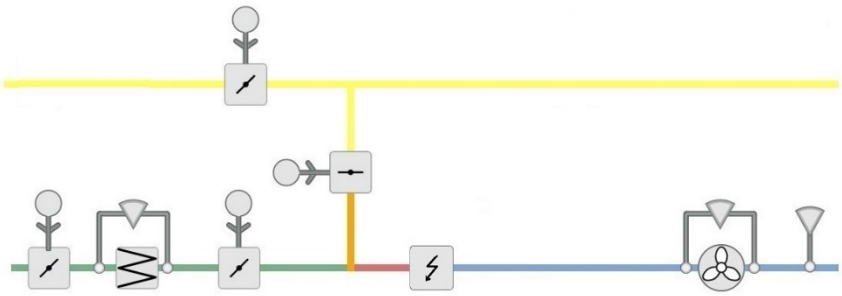

	G			
	G0			
	GND			
	+C			
	GDO			
ZLV Stufe 1	DO1			
ZLV Stufe 2	DO2			
Elektroerhitzer [PWM]	DO3			
	DO4			
			Ext D	
	Agnd		DI1	Ventilator Betriebsmeldg.
Außentemp./CO2 – opt.	AI1		DI2	Filter Zuluft
Zulufttemperatur	AI2		DI3	Überhitzg. Elektroerhitzer
	Agnd		DI4	*Nachlauf / Feuer – opt.*
	AI3			
Ablufttemperatur – opt.	AI4			
			Agnd	
			AO1	
			AO2	Mischklappe Ausgang
			AO3	
	TCP			

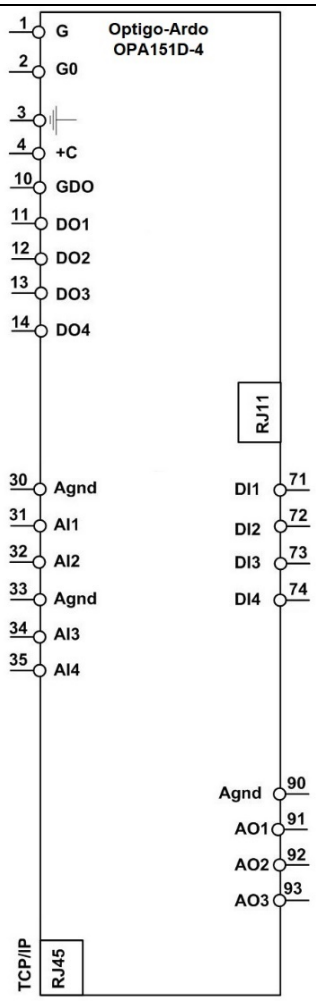

Klemmenanschluss

Konfiguration 12131541

Funktionsbeschreibung: Konstante Zulufttemperaturregelung – Manuelle 2-stufige Zuluftventilatorregelung –Temperaturregelsequenz mit Mischklappe + Erhitzer (Wasser) und Kühler (Wasser) als Change-Over (z. B. Wärmepumpe) + Elektroerhitzer

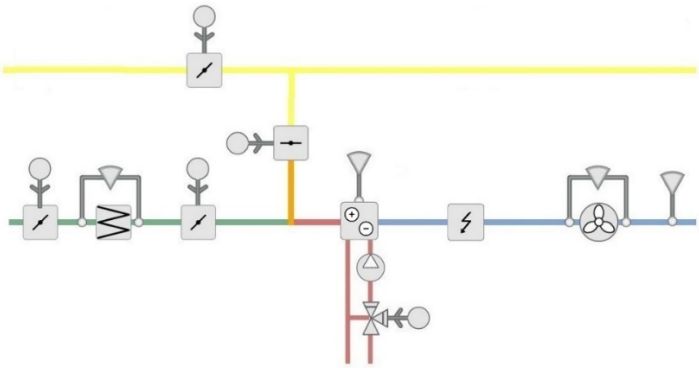

	G			
	G0			
	GND			
	+C			
	GDO			
ZLV Stufe 1	DO1			
ZLV Stufe 2	DO2			
Elektroerhitzer [PWM]	DO3			
Pumpe Erhitzer/Kühler	DO4			
			Ext D	
	Agnd		DI1	Ventilator Betriebsmeldg.
Außentemp./CO2 – opt.	AI1		DI2	Filter Zuluft
Zulufttemperatur	AI2		DI3	Überhitzg. Elektroerhitzer
	Agnd		DI4	Change-Over H/K
Frostschutztemperatur	AI3			
Ablufttemperatur – opt.	AI4			
			Agnd	
			AO1	
			AO2	Mischklappe Ausgang
			AO3	Erhitzer/Kühler Ausgang
	TCP			

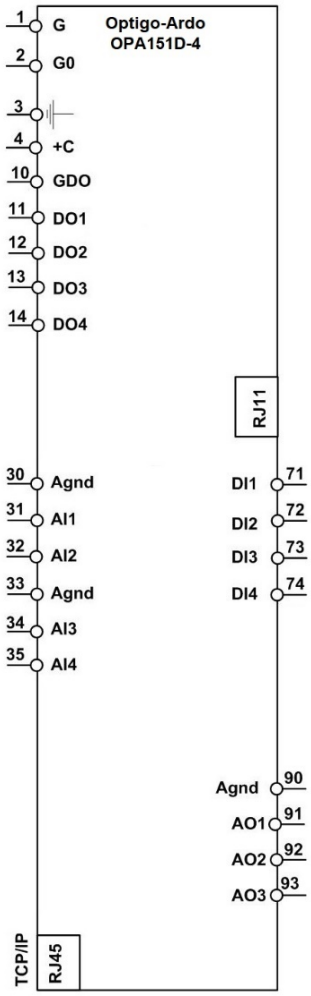

Klemmenanschluss

Konfiguration 12331501

Funktionsbeschreibung:

Abluft-Kaskaden-Temperaturregelung – Manuelle 2-stufige Zuluftventilatorregelung – Temperaturregelsequenz mit Mischklappe + Erhitzer (Wasser) und Kühler (Wasser) als Change-Over (z. B. Wärmepumpe)

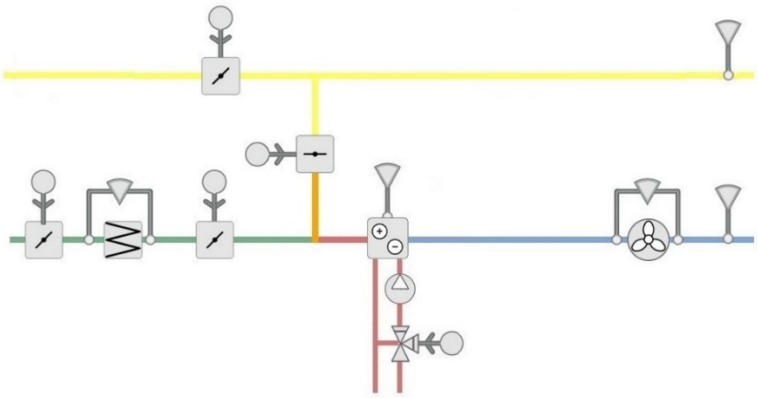

	G			
	G0			
	GND			
	+C			
	GDO			
ZLV Stufe 1	DO1			
ZLV Stufe 2	DO2			
	DO3			
Pumpe Erhitzer/Kühler	DO4			
			Ext D	
	Agnd		DI1	Ventilator Betriebsmeldg.
Außentemp./CO2 – opt.	AI1		DI2	Filter Zuluft
Zulufttemperatur	AI2		DI3	Change-Over H/K
	Agnd		DI4	*Nachlauf / Feuer – opt.*
Frostschutztemperatur	AI3			
Ablufttemperatur	AI4			
			Agnd	
			AO1	
			AO2	Mischklappe Ausgang
			AO3	Erhitzer/Kühler Ausgang
	TCP			

Klemmenanschluss

Konfiguration 12331500

Funktionsbeschreibung:

Abluft-Kaskaden-Temperaturregelung – Manuelle 2-stufige Zuluftventilatorregelung – Temperaturregelsequenz mit Mischklappe + Erhitzer (Wasser) + Kühler (Wasser)

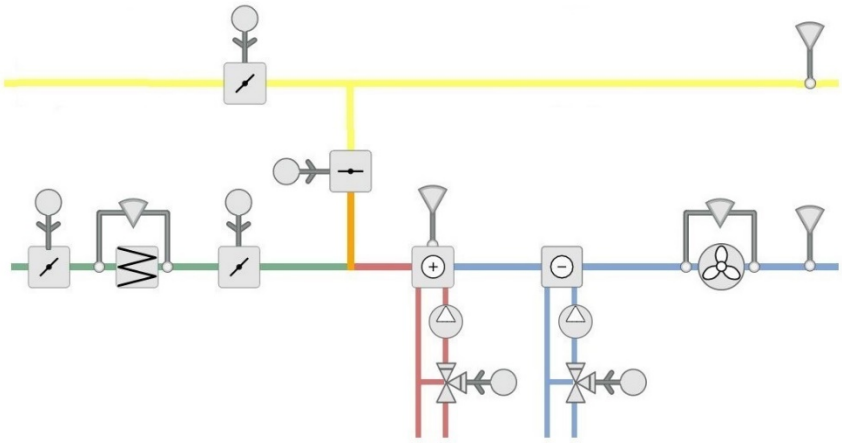

	G			
	G0			
	GND			
	+C			
	GDO			
ZLV Stufe 1	DO1			
ZLV Stufe 2	DO2			
Kühlerpumpe	DO3			
Erhitzerpumpe	DO4			
			Ext D	
	Agnd		DI1	Ventilator Betriebsmeldg.
Außentemp./CO2 – opt.	AI1		DI2	Filter Zuluft
Zulufttemperatur	AI2		DI3	
	Agnd		DI4	*Nachlauf / Feuer – opt.*
Frostschutztemperatur	AI3			
Ablufttemperatur	AI4			
			Agnd	
			AO1	Kühler Ausgang
			AO2	Mischklappe Ausgang
			AO3	Erhitzer Ausgang
	TCP			

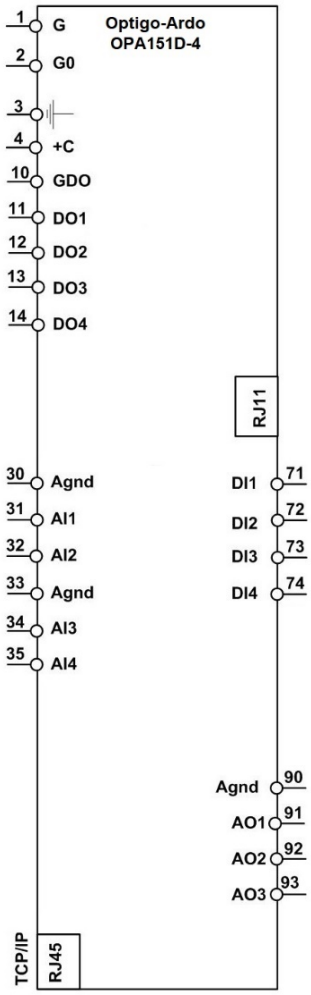

Klemmenanschluss

Konfiguration 12331000

Funktionsbeschreibung:

Abluft-Kaskaden-Temperaturregelung – Manuelle 2-stufige Zuluftventilatorregelung – Temperaturregelsequenz mit Mischklappe + Erhitzer (Wasser)

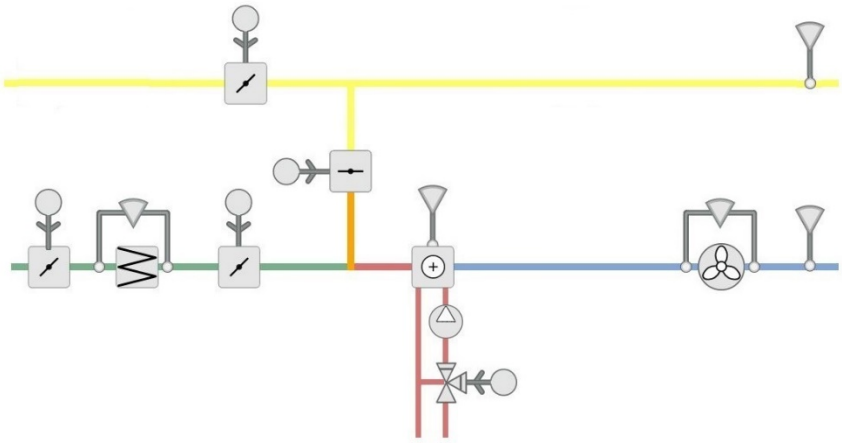

	G			
	G0			
	GND			
	+C			
	GDO			
ZLV Stufe 1	DO1			
ZLV Stufe 2	DO2			
	DO3			
Erhitzerpumpe	DO4			
			Ext D	
	Agnd		DI1	Ventilator Betriebsmeldg.
Außentemp./CO2 – opt.	AI1		DI2	Filter Zuluft
Zulufttemperatur	AI2		DI3	
	Agnd		DI4	*Nachlauf / Feuer – opt.*
Frostschutztemperatur	AI3			
Ablufttemperatur	AI4			
			Agnd	
			AO1	
			AO2	Mischklappe Ausgang
			AO3	Erhitzer Ausgang
	TCP			

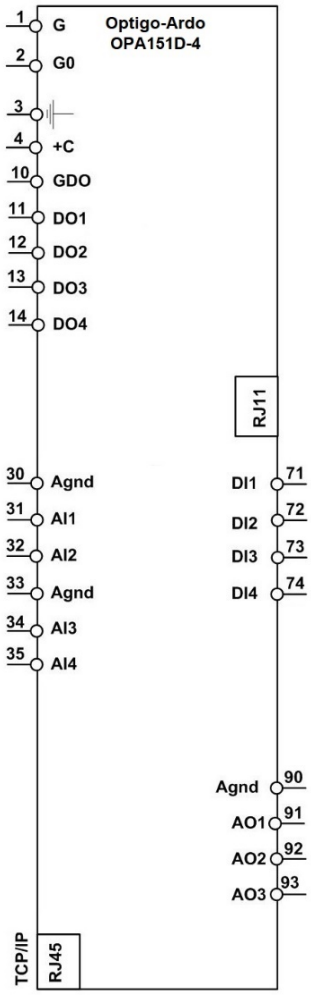

Klemmenanschluss

Konfiguration 12341000

Funktionsbeschreibung:

Abluft-Kaskaden-Temperaturregelung – Manuelle 2-stufige Zuluftventilatorregelung – Temperaturregelsequenz mit Mischklappe + Elektroerhitzer

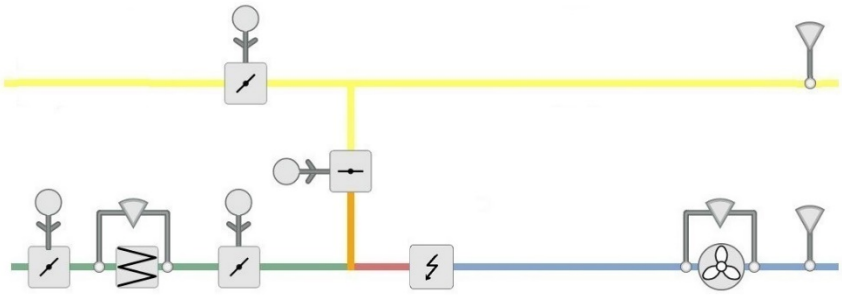

	G			
	G0			
	GND			
	+C			
	GDO			
ZLV Stufe 1	DO1			
ZLV Stufe 2	DO2			
Elektroerhitzer [PWM]	DO3			
	DO4			
			Ext D	
	Agnd		DI1	Ventilator Betriebsmeldg.
Außentemp./CO2 – opt.	AI1		DI2	Filter Zuluft
Zulufttemperatur	AI2		DI3	Überhitzg. Elektroerhitzer
	Agnd		DI4	*Nachlauf / Feuer – opt.*
	AI3			
Ablufttemperatur	AI4			
			Agnd	
			AO1	
			AO2	Mischklappe Ausgang
			AO3	
	TCP			

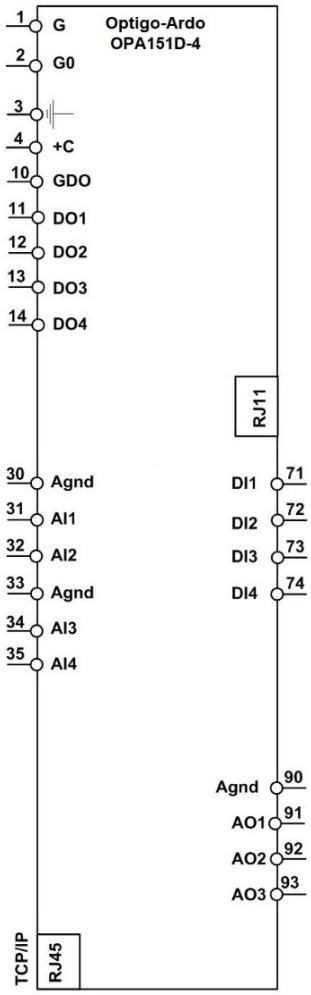

Klemmenanschluss

Konfiguration 12331541

Funktionsbeschreibung:

Abluft-Kaskaden-Temperaturregelung – Manuelle 2-stufige Zuluftventilatorregelung – Temperaturregelsequenz mit Mischklappe + Erhitzer (Wasser) und Kühler (Wasser) als Change-Over (z. B. Wärmepumpe) + Elektroerhitzer

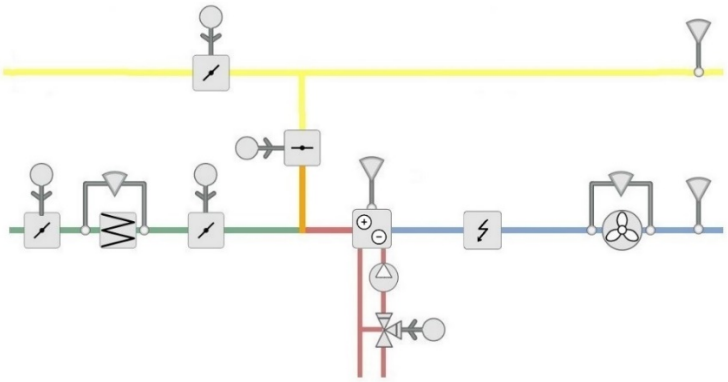

	G			
	G0			
	GND			
	+C			
	GDO			
ZLV Stufe 1	DO1			
ZLV Stufe 2	DO2			
Elektroerhitzer [PWM]	DO3			
Pumpe Erhitzer/Kühler	DO4			
			Ext D	
	Agnd		DI1	Ventilator Betriebsmeldg.
Außentemp./CO2 – opt.	AI1		DI2	Filter Zuluft
Zulufttemperatur	AI2		DI3	Überhitzg. Elektroerhitzer
	Agnd		DI4	Change-Over H/K
Frostschutztemperatur	AI3			
Ablufttemperatur	AI4			
			Agnd	
			AO1	
			AO2	Mischklappe Ausgang
			AO3	Erhitzer/Kühler Ausgang
	TCP			

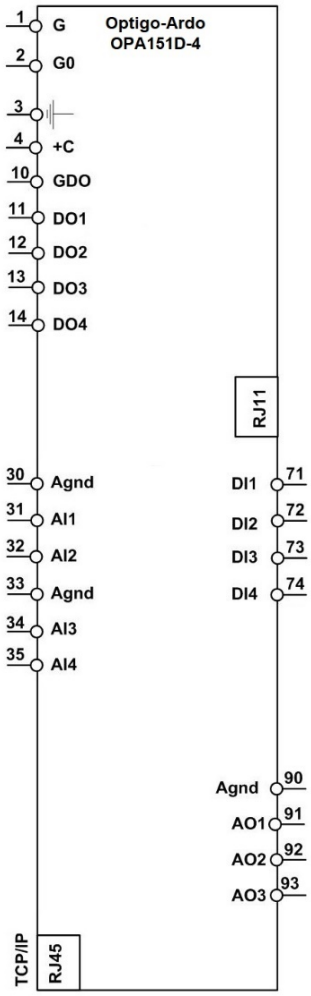

Klemmenanschluss

Konfiguration 12231501

Funktionsbeschreibung: Raum-Kaskaden-Temperaturregelung – Manuelle 2-stufige Zuluftventilatorregelung –Temperaturregelsequenz mit Mischklappe + Erhitzer (Wasser) und Kühler (Wasser) als Change-Over (z. B. Wärmepumpe)

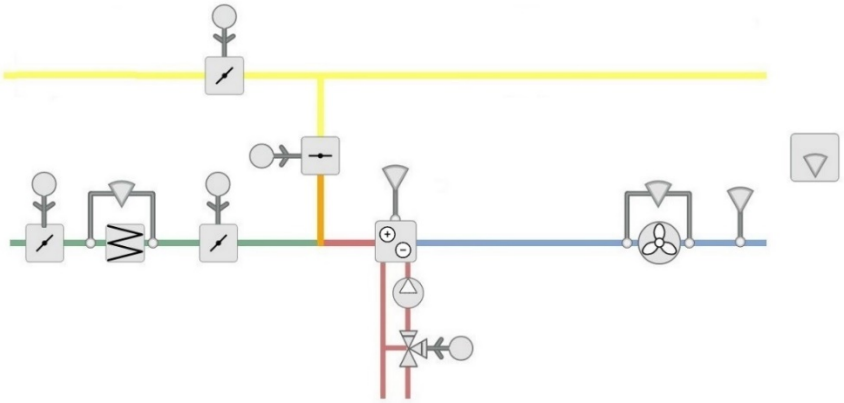

	G			
	G0			
	GND			
	+C			
	GDO			
ZLV Stufe 1	DO1			
ZLV Stufe 2	DO2			
	DO3			
Pumpe Erhitzer/Kühler	DO4			
			Ext D	
	Agnd		DI1	Ventilator Betriebsmeldg.
Außentemp./CO2 – opt.	AI1		DI2	Filter Zuluft
Zulufttemperatur	AI2		DI3	Change-Over H/K
	Agnd		DI4	*Nachlauf / Feuer – opt.*
Frostschutztemperatur	AI3			
Raumtemperatur	AI4			
			Agnd	
			AO1	
			AO2	Mischklappe Ausgang
			AO3	Erhitzer/Kühler Ausgang
	TCP			

Klemmenanschluss

Konfiguration 12231500

Funktionsbeschreibung:

Raum-Kaskaden-Temperaturregelung – Manuelle 2-stufige Zuluftventilatorregelung – Temperaturregelsequenz mit Mischklappe + Erhitzer (Wasser) + Kühler (Wasser)

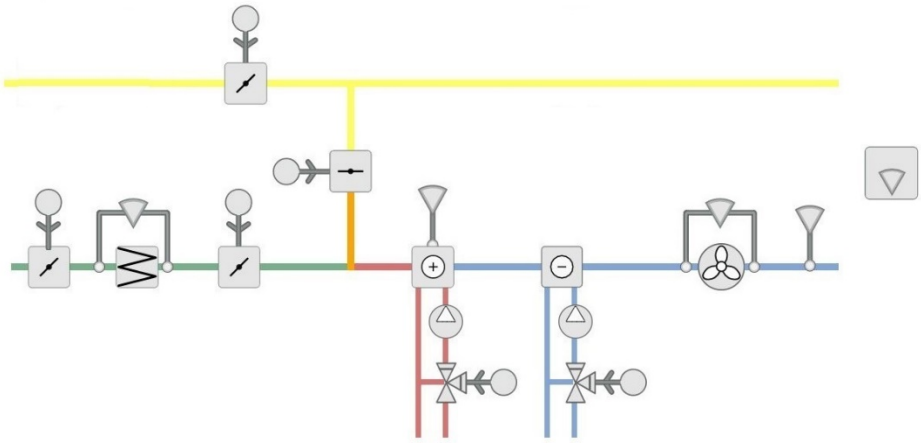

	G			
	G0			
	GND			
	+C			
	GDO			
ZLV Stufe 1	DO1			
ZLV Stufe 2	DO2			
Kühlerpumpe	DO3			
Erhitzerpumpe	DO4			
			Ext D	
	Agnd		DI1	Ventilator Betriebsmeldg.
Außentemp./CO2 – opt.	AI1		DI2	Filter Zuluft
Zulufttemperatur	AI2		DI3	
	Agnd		DI4	*Nachlauf / Feuer – opt.*
Frostschutztemperatur	AI3			
Raumtemperatur	AI4			
			Agnd	
			AO1	Kühler Ausgang
			AO2	Mischklappe Ausgang
			AO3	Erhitzer Ausgang
	TCP			

Klemmenanschluss

Konfiguration 12231000

Funktionsbeschreibung:

Raum-Kaskaden-Temperaturregelung – Manuelle 2-stufige Zuluftventilatorregelung – Temperaturregelsequenz mit Mischklappe + Erhitzer (Wasser)

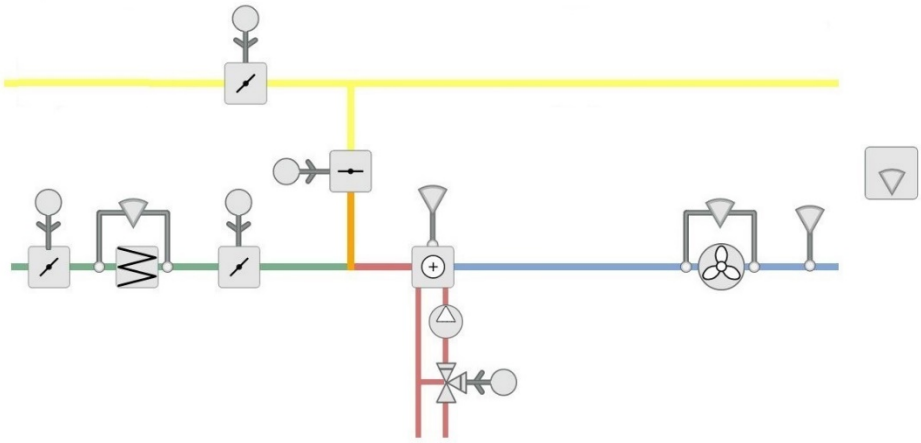

	G			
	G0			
	GND			
	+C			
	GDO			
ZLV Stufe 1	DO1			
ZLV Stufe 2	DO2			
	DO3			
Erhitzerpumpe	DO4			
			Ext D	
	Agnd		DI1	Ventilator Betriebsmeldg.
Außentemp./CO2 – opt.	AI1		DI2	Filter Zuluft
Zulufttemperatur	AI2		DI3	
	Agnd		DI4	*Nachlauf / Feuer – opt.*
Frostschutztemperatur	AI3			
Raumtemperatur	AI4			
			Agnd	
			AO1	
			AO2	Mischklappe Ausgang
			AO3	Erhitzer Ausgang
	TCP			

Klemmenanschluss

Konfiguration 12241000

Funktionsbeschreibung:

Raum-Kaskaden-Temperaturregelung – Manuelle 2-stufige Zuluftventilatorregelung – Temperaturregelsequenz mit Mischklappe + Elektroerhitzer

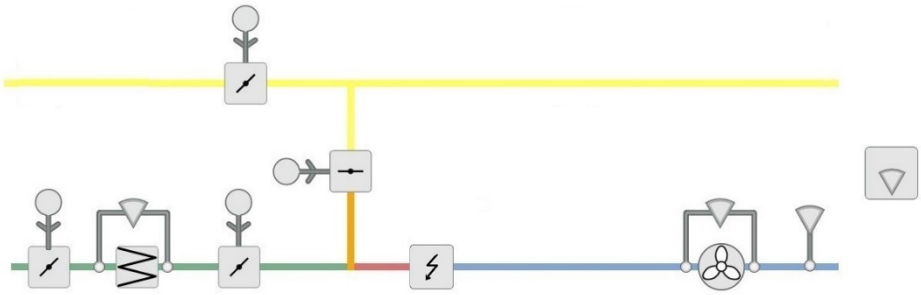

	G			
	G0			
	GND			
	+C			
	GDO			
ZLV Stufe 1	DO1			
ZLV Stufe 2	DO2			
Elektroerhitzer [PWM]	DO3			
	DO4			
			Ext D	
	Agnd		DI1	Ventilator Betriebsmeldg.
Außentemp./CO2 – opt.	AI1		DI2	Filter Zuluft
Zulufttemperatur	AI2		DI3	Überhitzg. Elektroerhitzer
	Agnd		DI4	*Nachlauf / Feuer – opt.*
	AI3			
Raumtemperatur	AI4			
			Agnd	
			AO1	
			AO2	Mischklappe Ausgang
			AO3	
	TCP			

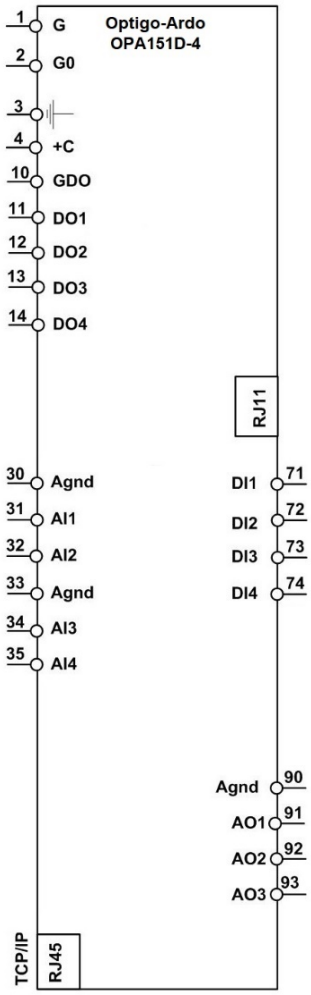

Klemmenanschluss

Konfiguration 12231541

Funktionsbeschreibung: Raum-Kaskaden-Temperaturregelung – Manuelle 2-stufige Zuluftventilatorregelung –Temperaturregelsequenz mit Mischklappe + Erhitzer (Wasser) und Kühler (Wasser) als Change-Over (z. B. Wärmepumpe) + Elektroerhitzer

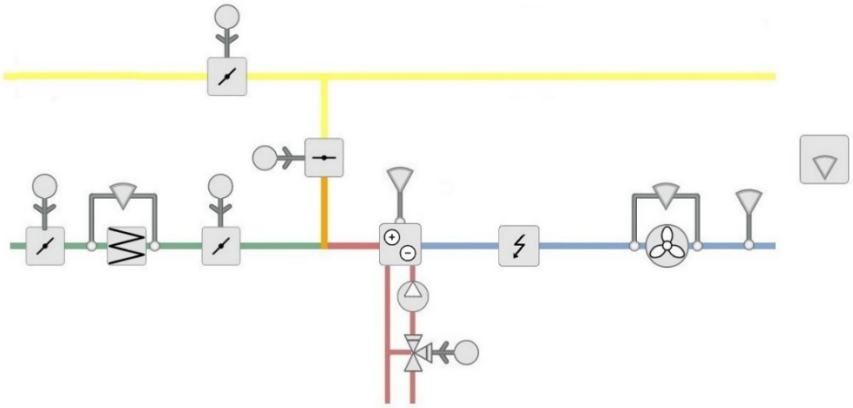

	G			
	G0			
	GND			
	+C			
	GDO			
ZLV Stufe 1	DO1			
ZLV Stufe 2	DO2			
Elektroerhitzer [PWM]	DO3			
Pumpe Erhitzer/Kühler	DO4			
			Ext D	
	Agnd		DI1	Ventilator Betriebsmeldg.
Außentemp./CO2 – opt.	AI1		DI2	Filter Zuluft
Zulufttemperatur	AI2		DI3	Überhitzg. Elektroerhitzer
	Agnd		DI4	Change-Over H/K
Frostschutztemperatur	AI3			
Raumtemperatur	AI4			
			Agnd	
			AO1	
			AO2	Mischklappe Ausgang
			AO3	Erhitzer/Kühler Ausgang
	TCP			

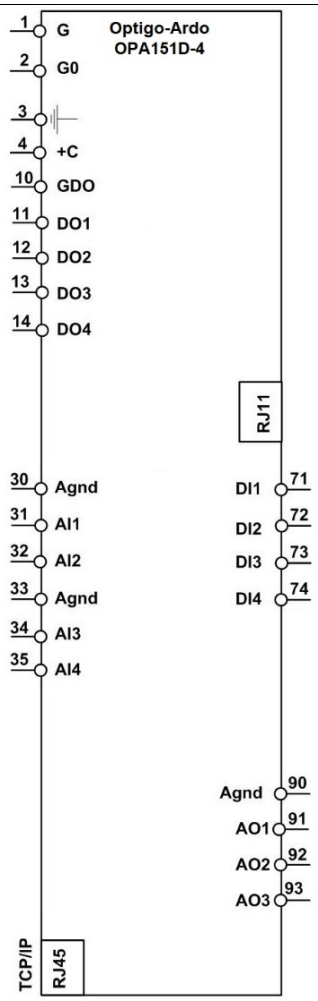

Klemmenanschluss