Web panel WP series

Extern touchdisplay för regulatorer med webbgränssnitt



WP-series har en 10,1-tums WP-101-display och en 15,6-tums WP-156-display. Dessa användarvänliga touchdisplayer har en inbyggd webbläsare. Displayerna ger direkt åtkomst till Regins webbgränssnitt och har automatisk regulatoridentifiering för snabb driftsättning och drift. De är lämpliga för användning som lokala operatörsgränssnitt i apparatskåp, teknikrum och fastighetsautomation.

- ✓ Kapacitiv touchdisplay med hög upplösning
- ✓ Webbläsarbaserad drift
- ✓ Automatisk sökning efter Regin-regulatorer
- ✓ Direkt åtkomst till regulatorns webbgränssnitt
- ✓ Panelmontering eller VESA-montering
- ✓ IP65-klassad frontpanel

Applikation

WP-series-displayerna ansluts till en regulator och ger åtkomst till regulatorns webbgränssnitt. Använd webbgränssnittet för att övervaka regulatorn, ändra börvärden, övervaka larm och visa driftdata.

Displayerna är avsedda att användas med Regin-regulatorer som är utrustade med en integrerad webbserver.

Vanliga användningsområden är:

- ✓ Building Management System, som Arrigo BMS
- ✓ HVAC-styrning
- ✓ Energiförbrukning
- ✓ Drift av teknikrum
- ✓ Lokala operatörsstationer
- ✓ Regin regulatorvisualisering

Funktion

WP-series-displayerna har en integrerad webbläsare och ansluts till regulatorer via ett vanligt Ethernet-nätverk.

När displayen sätts igång visas startsidan. Från startsidan kan du söka efter kompatibla Regin-regulatorer i nätverket. Displayen visar då en lista över kompatibla regulatorer, inklusive dess namn, serienummer, IP-adress och beskrivning.

HUVUDKONTOR SVERIGE
Tel: +46 31 720 02 00
Web: www.regincontrols.com
E-mail: info@regincontrols.com

Välj en regulator i listan eller ange dess IP-adress manuellt. Du kan spara den valda regulatorn som standardstartsida.

Från startsidan kan du även komma åt nätverksinställningar och webbläsarfunktioner.

Installation

Montera WP-series-displayerna i ett apparatskåp eller på en VESA-fästanordning. Anslut dem till regulatorn med en vanlig Ethernet-kabel och strömförsörj dem med 24 V DC. För mer information, se WP-series-instruktionerna på www.regincontrols.com.

Tekniska data

Punkt	WP-101	WP-156
Matningsspänning	24 V DC (18...28 V DC)	24 V DC (18...28 V DC)
Strömförbrukning	< 15 W	< 15 W
Skyddsklass	IP65 fram (panelmontering), IP20 bak	IP65 fram (panelmontering), IP20 bak
Förvaringstemperatur	-20...+60 °C	-20...+60 °C
Omgivningstemperatur	0...+50 °C	0...+50 °C
Omgivande luftfuktighet	10...90 % RH, icke-kondenserande	10...90 % RH, icke-kondenserande
Mått (B x H x D)	274 x 214 x 27 mm	394 x 256 x 32,5 mm
Typ av display	10.1" TFT LCD	15.6" TFT LCD
Upplösning	1280 x 800	1920 x 1080
Bildförhållande	16:10	16:9
Touchpanel	Kapacitiv touchdisplay	Kapacitiv touchdisplay
Ljusstyrka	400 cd/m^2	400 cd/m^2
CPU	4 st. Cortex-A55, 2,0 GHz	4 st. Cortex-A55, 2,0 GHz
Minne	2 GB DDR4	2 GB DDR4
Datalagring	4 GB eMMC	4 GB eMMC
Montering	Panelmontering, VESA 100 x 100 mm	Panelmontering, VESA 100 x 100 mm
Vikt	1,68 kg	2,75 kg
Kommunikation	2 st. 10/100/1000 Mbit Ethernet	2 st. 10/100/1000 Mbit Ethernet
USB	2 st. USB Type-A 3,0-portar	2 st. USB Type-A 3,0-portar

CE

Denna produkt är CE-märkt. Mer information finns på www.regincontrols.com.

Modeller

Artikel	Typ av display
WP-101	10.1" TFT LCD
WP-156	15.6" TFT LCD

Dimensioner

WP-101

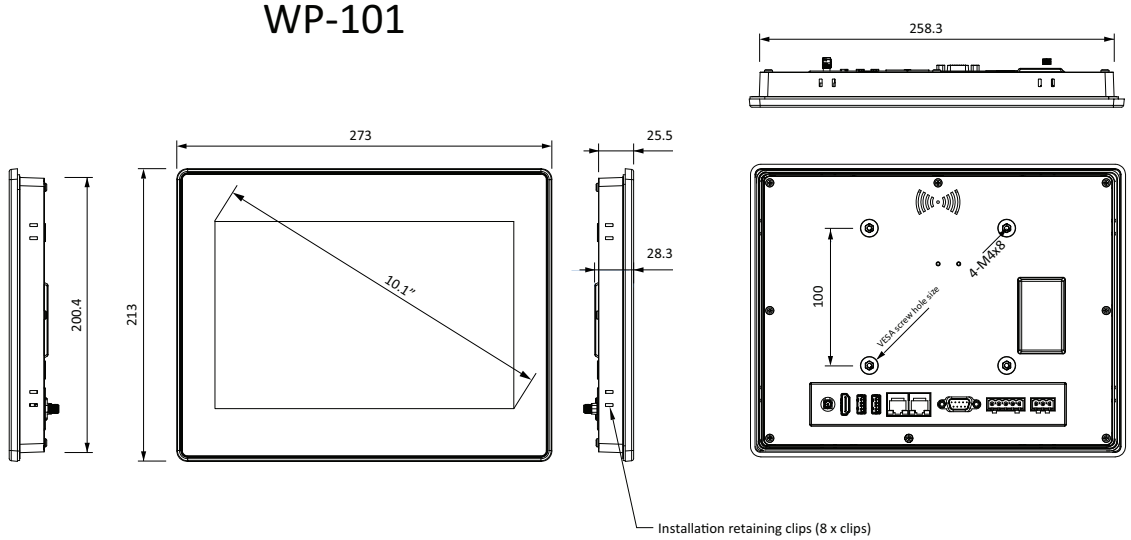

WP-156

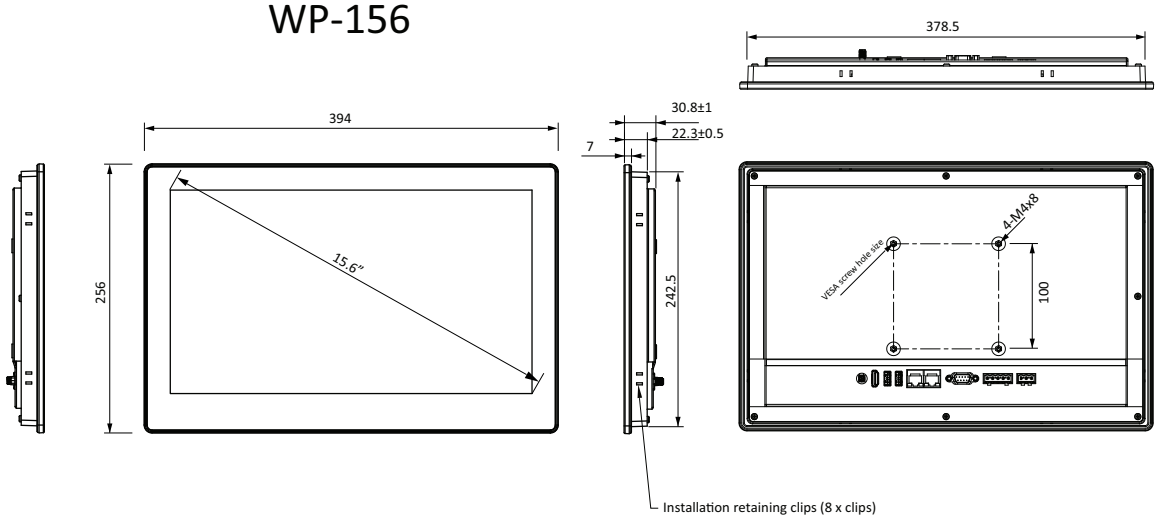

[mm] om annat ej anges

Dokumentation

Produktdokumentationen kan laddas ner från www.regincontrols.com.