

HTRT2500-2

Kombinerad fukt/ temperaturtransmitter för väggmontage

Transmitter för mätning av temperatur och relativ luftfuktighet.

- **Utsignal 0...10 V samt passiv PT1000**
- **Matningsspänning 24 V AC eller 15...35 V DC**
- **Skyddsklass IP65**
- **Hög noggrannhet**
- **Kort reaktionstid**
- **Långtidsstabil**

HTRT2500-2 har ett kapacitivt tunnfilmselement som ger mätsignal med utgång från den relativa luftfuktigheten.

Transmittern har god mätnoggrannhet. Mätelementet reagerar snabbt vid förändrad fukthalt.

Transmittern har god långtidsstabilitet och låg hysteres. Den tål upp till 100 % RH (kondens) utan att mätnoggrannheten påverkas.

Filter

Transmittern har membranfilter som skydd över mätelementet. Detta kan bytas till ett sintrat mässingsfilter, vilket rekommenderas i förorenade miljöer.

Utsignal

Utsignalen är 0...10 V. Transmittern har även passiv PT1000-signal.

Matningsspänning

Transmittern spänningsmatas med antingen 24 V AC eller 15...35 V DC. Transmittern känner av ansluten matningsspänning och anpassar sig automatiskt.

Hölje

Transmittern är utförd med hölje i Polykarbonatplast.

REGIN

Tekniska data

Matningsspänning	24 V AC +/- 20 % eller 15...35 V DC
Effektförbrukning	15 mA (0...10 V utsignal)
Belastning utsignal	Max. 1 mA (0...10 V)
Kabelanslutning	Skruvplintar
Material hus	Polykarbonat (PC)
Vikt	0,2 kg
Omgivningstemperatur	-5...+50°C
Lagringstemperatur	-25...+60°C
Skyddsklass	IP65

CE Den här produkten är CE-märkt. För mer information, se www.regincontrols.com.

Fukt

Givarelement	Kapacitivt tunnfilmselement, HCT01
Mätområde	10...95 % RH
Utsignal	0...10 V DC, motsvarar 0...100 % RH
Mätnoggrannhet	+/- 2,5 % RH vid 20°C
Temperaturberoende	Mindre än +/- 0,03 % RH/°C (vid 60 % RH)

Temperatur

Givareelement	MO1K (DIN-klass A enligt IEC751)
Mätområde	0...50°C
Utsignal	0...10 V respektive, motsvarar 0...50°C
Mätnoggrannhet	+/-0,3°C vid 20 °C

Inkoppling och dimensioner

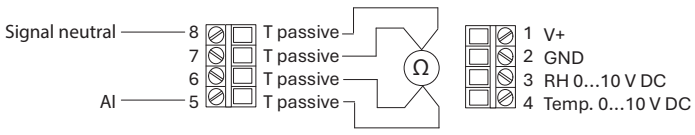

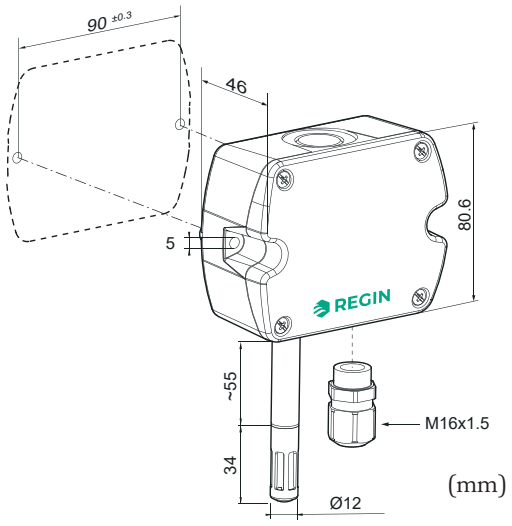

Produktdokumentation

Dokumentet kan laddas ner från www.regincontrols.com

Huvudkontor Sverige
Telefon: +46 31 720 02 00
Web: www.regincontrols.com
Mail: info@regin.se