Exempel 202

Funktionsbeskrivning: Panna (1-steg + modulering), Varmvatten 1 (ackumulatortank + PI-styrd framl.), blandad värmekrets 1 (kontinuerlig), Blandad värmekrets 2 (kontinuerlig)

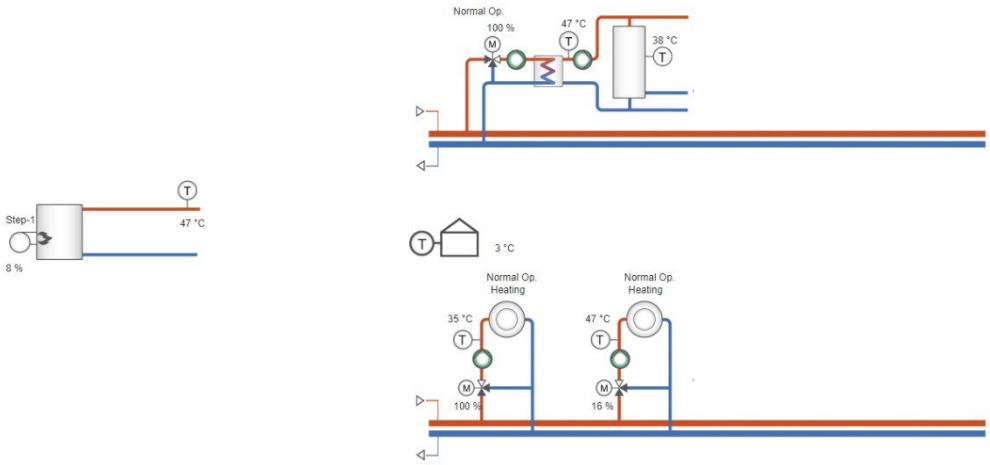

	G			
	G0		P1 B	
	Gnd		P1 A	
	+C		P1 N	
	Gdo		P1 E	
VS1 pump A	DO1		P2 B	
VS2 pump A	DO2		P2 A	
VV1 vvx-pump A	DO3		P2 N	
VV1 tankpump A	DO4		P2 E	
Panna 1 steg 1	DO5			
	DO6		Ext D	
	DO7			
	Agnd		DI1	
Utetemperatur	AI1		DI2	
VS1 framledningstemp	AI2		DI3	
	Agnd		DI4	
VS2 framledningstemp	AI3		DI5	
VV1 framledningstemp	AI4		DI6	
	Agnd		DI7	
VV1 tanktemp mitten	UI1		DI8	
Panna framledningstemp	UI2		Agnd	
	Agnd		AO1	VS1 Ventil
	UI3		AO2	VS2 Ventil
	UI4		AO3	VV1 Ventil
			AO4	Panna 1 modulerande
	TCP		AO5	

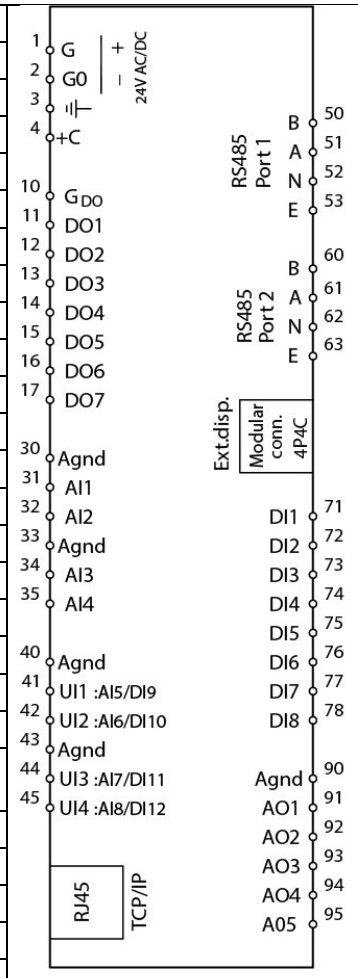

Plintanslutningar

Tillgänglig för: HCA282DW-4, HCA283WM-4, HCA283DWM-4

Application tool-fil: 202_HCAxxxxx_HBmo_HWTS_HSco_HSco