Exempel 113

Funktionsbeskrivning: Panna (1-steg + modulering), Varmvatten 1 (ackumulatortank + PI-styrd framl.), oblandad värmekrets 1

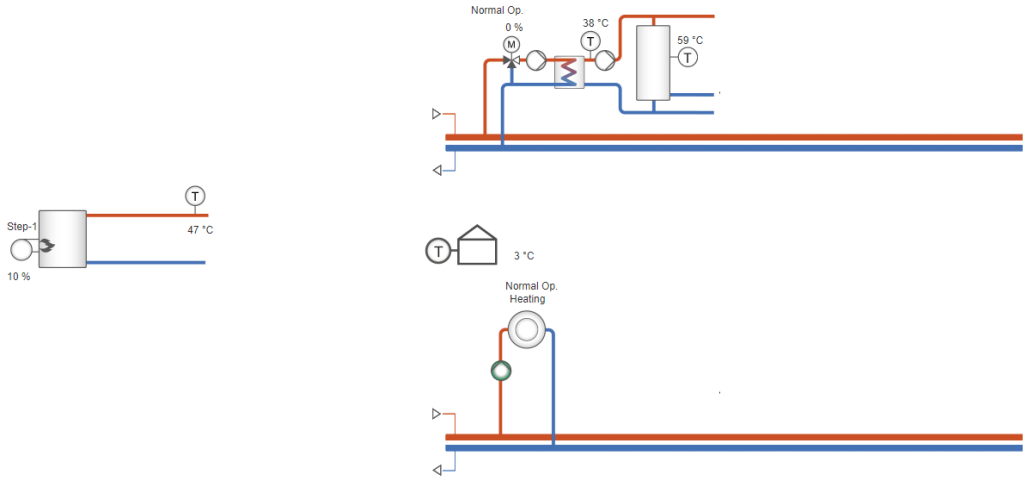

Utetemperatur	AI1		N	
	AI2		L	
	AI3		C7	
VV1 tanktemp mitten	AI4		DO7	Panna 1 steg 1
VV1 framledningstemp	UI1			
Panna framledningstemp	UI2		DO6	
	UI3		C5-6	
	UI4		DO5	VV1 tankpump A
	DI1			
	DI2		DO4	VV1 Ventil stäng
	AO1		C3-4	
Panna 1 modulerande	AO2		DO3	VV1 Ventil öppna
	Agnd			
	AO3		DO2	VV1 vvx-pump A
	M-B		C1-2	
	M-A		DO1	VS1 Pump A

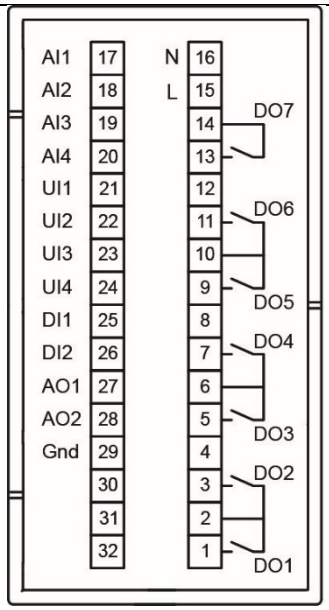

Plintanslutningar

Tillgänglig för: HCV191DW-2, HCV192DW-2, HCV203DWM-2

Application tool-fil: 113_HCVxxxxx_Hbmo_HWTS_HSpu