Exemple 202

Description de la fonction : Chaudière (1 étage modulant), eau chaude sanitaire 1 (ballon de stockage + pompe de charge PI), Circuit V3V chauffage 1 (0-10V), Circuit V3V chauffage 2 (0-10V)

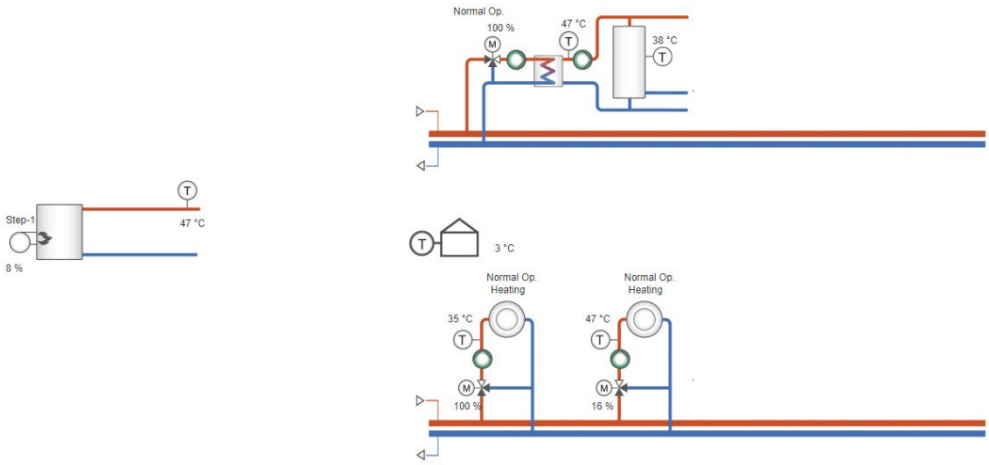

	G			
	G0		P1 - B	
	GND		P1 - A	
	+C		P1 N	
	Gdo		P1 E	
BC1 pompe A	DO1		P2 - B	
BC2 pompe A	DO2		P2 - A	
ECS1 pompe éch. A	DO3		P2 N	
ECS1 pompe ballon A	DO4		P2 E	
Chaudière 1 étage 1	DO5			
	DO6		Ext D	
	DO7			
	Agnd		DI1	
Température extérieure	AI1		DI2	
BC1, temp. de départ	AI2		DI3	
	Agnd		DI4	
BC2, temp. de départ	AI3		DI5	
ECS1 temp. de départ	AI4		DI6	
	Agnd		DI7	
ECS1 temp ballon milieu	UI1		DI8	
Temp. départ chaudière	UI2		Agnd	
	Agnd		AO1	Vanne BC1
	UI3		AO2	Vanne BC2
	UI4		AO3	Vanne ECS1
			AO4	Chaudière 1 modulation
	TCP		AO5	

Bornier de raccordement

Disponible pour : HCA282DW-4, HCA283WM-4, HCA283DWM-4

Application Tool - fichier : 202_HCAxxxxx_HBmo_HWTS_HSco_HSco