Exemple 109

Description de la fonction : Chaudière (1 étage modulant), circuit V3V chauffage 1 (3 points), circuit V3V chauffage 2 (3 points)

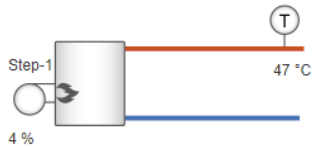

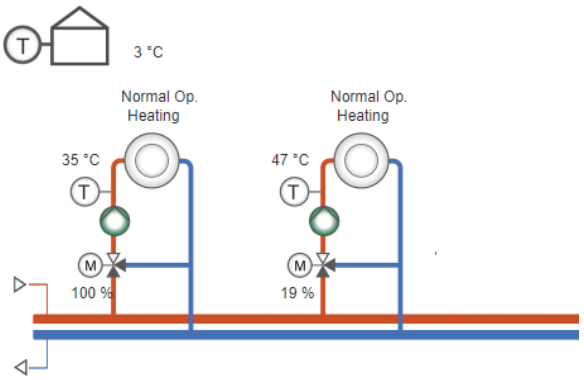

Température extérieure	AI1	N		
BC1 temp. de départ	AI2	Ph		
BC2 temp. de départ	AI3	C7		
	AI4	DO7	Chaudière 1 étage 1	
	UI1			
Temp départ chaudière	UI2	DO6	BC2 fermeture vanne	
	UI3	C5-6		
	UI4	DO5	BC2 fermeture vanne	
	DI1			
	DI2	DO4	BC1 fermeture vanne	
	AO1	C3-4		
Chaudière 1 modulation	AO2	DO3	BC1 fermeture vanne	
	Agnd			
	AO3	DO2	BC2 pompe A	
	M-B	C1-2		
	M-A	DO1	BC1 pompe A	

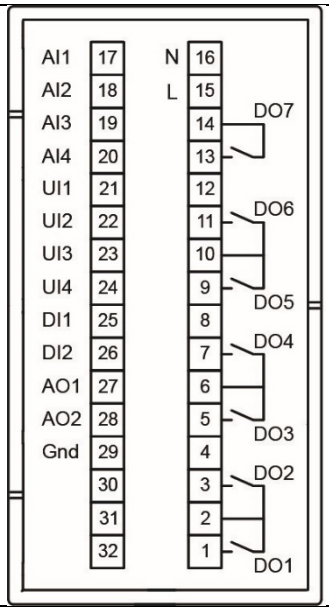

Bornier de raccordement

Disponible pour : HCV191DW-2, HCV192DW-2, HCV203DWM-2

Application Tool - fichier : 109_HCVxxxxx_Hbmo_HS3p_HS3p