Beispiel 101

Funktionsbeschreibung: gemischter Heizkreis 1 (3-Punkt)

Außentemperatur	AI1		N	
HK1, Vorlauftemp.	AI2		L	
	AI3		C7	
	AI4		DO7	
	UI1			
	UI2		DO6	
	UI3		C5-6	
	UI4		DO5	
	DI1			
	DI2		DO4	HK1, Ventil zu
	AO1		C3-4	
	AO2		DO3	HK1, Ventil auf
	Agnd			
	AO3		DO2	
	M-B		C1-2	
	M-A		DO1	HK1, Pumpe A

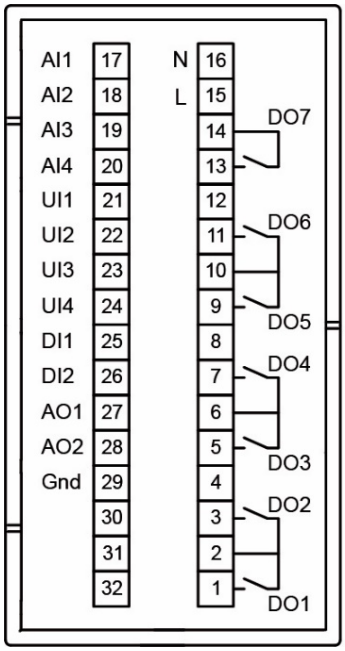

Klemmenanschluss

Verfügbar für: HCV191DW-2, HCV192DW-2, HCV203DWM-2

Application Tool – Datei: 101_HCVxxxxx_HS3p