DB-TA-343-xxx

Régulateur électronique d'ambiance

Les régulateurs de la série DB-TA-343-xxx ont été développés pour les applications de régulation de conditionnement d'air en régulation 4 tubes.
Ces régulateurs peuvent être alimentés en 24 ou 230 volts. Les charges raccordées doivent avoir la même alimentation 24 ou 230 volts.
Tous les régulateurs ont une sonde incorporée mais peuvent utiliser une sonde à distance.
Des voyants en façade indiquent le mode de fonctionnement.
Les fonctions marche/arrêt et 3 vitesses de ventilation sont ressorties sur bornes permettant par câblage de choisir un mode de fonctionnement spécifique à partir du produit standard.

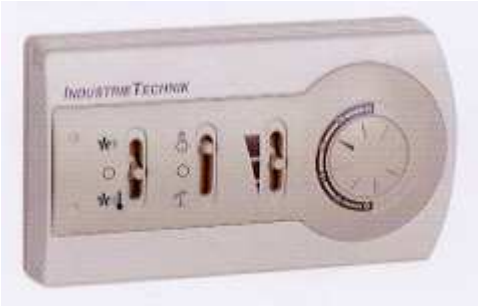

Gamme des régulateurs

	Marche/Arrêt	3 Vitesses
DB-TA-343-139	**X**	**X**
DB-TA-343-199	**X**	
DB-TA-343-939		**X**
DB-TA-343-999		

Caractéristiques techniques

Alimentation :	24/230 Vca +/- 10%, 50/60 Hz
Charge maxi :	4 A
Consommation :	1 VA
Sorties :	2 relais inverseurs 8 A, 24/230 Vca
Réglage :	+5/+30°C
Limitation mécanique du point de consigne	
Différentiel :	0,5 K
Elément sensible :	NTC
Température de fonctionnement :	+0 / +40 °C
Humidité :	10 / 90 % Hr sans condensation
Couleur :	blanc et gris
Poids net :	170 g
Dimensions :	144 x 82 x 27 mm
Classe de protection :	IP 30
Sonde à distance en option :	**NTB010-027-P**

Câblage régulateur DB-TA-343-xxx à deux sorties relais

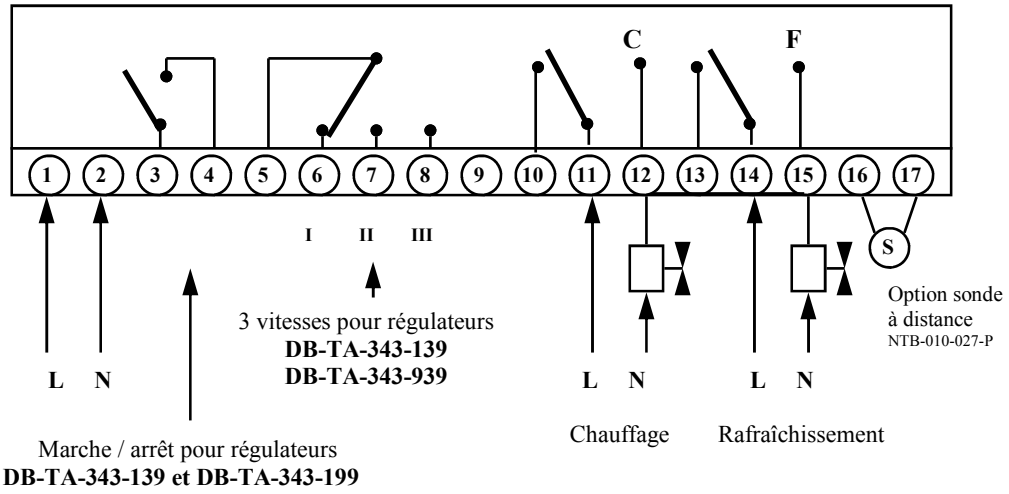

Les boutons de marche/arrêt et des 3 vitesses sont sortis sur bornes permettant un marche/arrêt du régulateur avec marche continue du ventilateur (Schéma de gauche) ou un marche/arrêt du ventilateur seul (Schéma de droite).

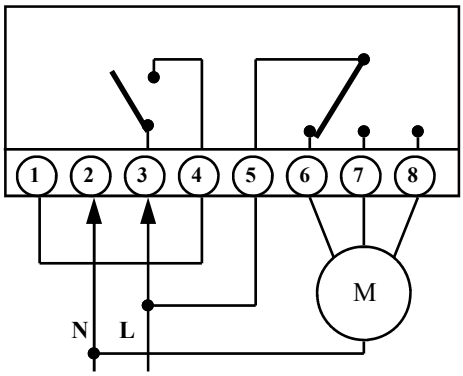

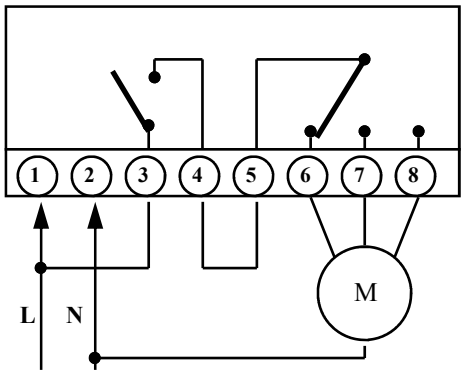

Réglages, dimensions et configuration

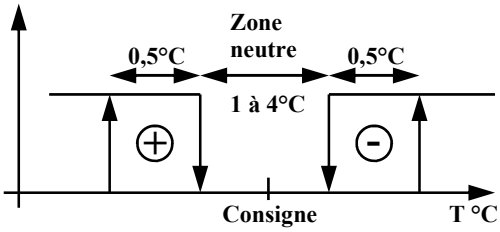

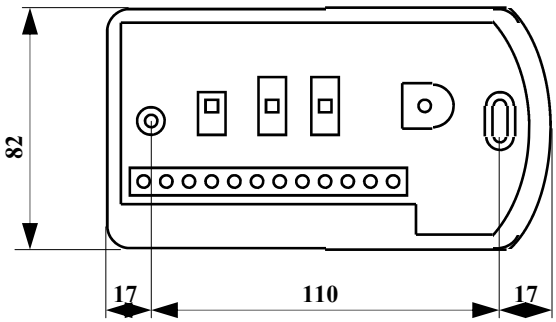

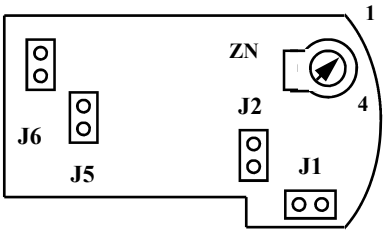

J1 fermé: Sonde incorporée active.
J2 fermé: Sonde à distance active.
J5 fermé: Fonctionnement en 24 Vca.
J6 fermé: Fonctionnement en 230V ca.

Attention: Si l'alimentation du régulateur est de 24 Vca, les charges raccordées doivent être alimentées en 24 Vca également.

Ce document est fourni sous réserve de modifications du constructeur

REGIN France
32, rue Delizy - Hall 3
93500 PANTIN
Tel: 01 41 83 02 02
Fax: 01 57 14 95 91